

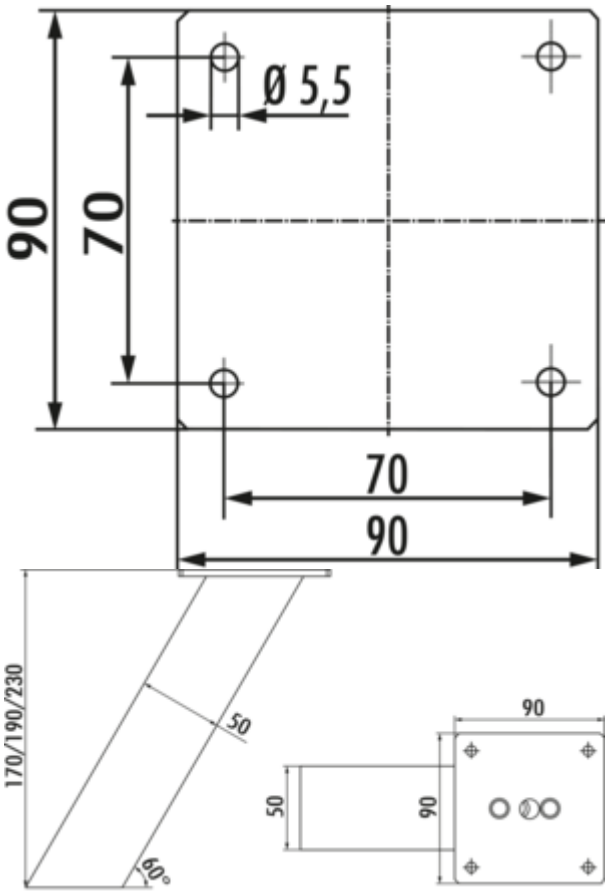

Kreta 1 schräg

Produktnummer: 3023028
Konfiguration: edelstahlfarbig, H 170 mm

Konfigurationsoptionen

3023022 | edelstahlfarbig, H 190 mm
3023023 | edelstahlfarbig, H 230 mm
3023028 | edelstahlfarbig, H 170 mm
3023030 | schwarz matt, H 170 mm
3023031 | schwarz matt, H 190 mm
3023032 | schwarz matt, H 230 mm

✓ Konsole
✓ Material: Aluminium
✓ eckig

Konsole.
— schräg
— Aluminiumprofil 50 x 50 mm, geschliffen
— Neigung 60°
— max. Tragkraft pro Paar von ca. 60 kg bei gleichmäßig verteilter Last, bei einem max. Abstand der Konsolen von 900 mm und einem max. Überstand der Platten von 250 mm

weitere Infos...

Technische Daten

Artikeltyp	Konsole
Höhe	170 mm
Breite	50 mm
Material	Aluminium
Oberfläche/Beschichtung	geschliffen
Form	eckig

Tragkraft	max. Tragkraft pro Paar von ca. 60 kg bei gleichmäßig verteilter Last, bei einem max. Abstand der Konsolen von 900 mm und einem max. Überstand der Platten von 250 mm
Material Profil	Aluminium
Ausführung Stützelement	schräg
Maße Profil	50 x 50 mm
Maße Auflagefläche	90 x 90 mm
Neigungswinkel	60°

Naber GmbH
Enschedestr. 24
DE-48529 Nordhorn

Tel. +49 5921 704-0
Fax +49 5921 704-140
naber@naber.com

Maßskizze (PDF)

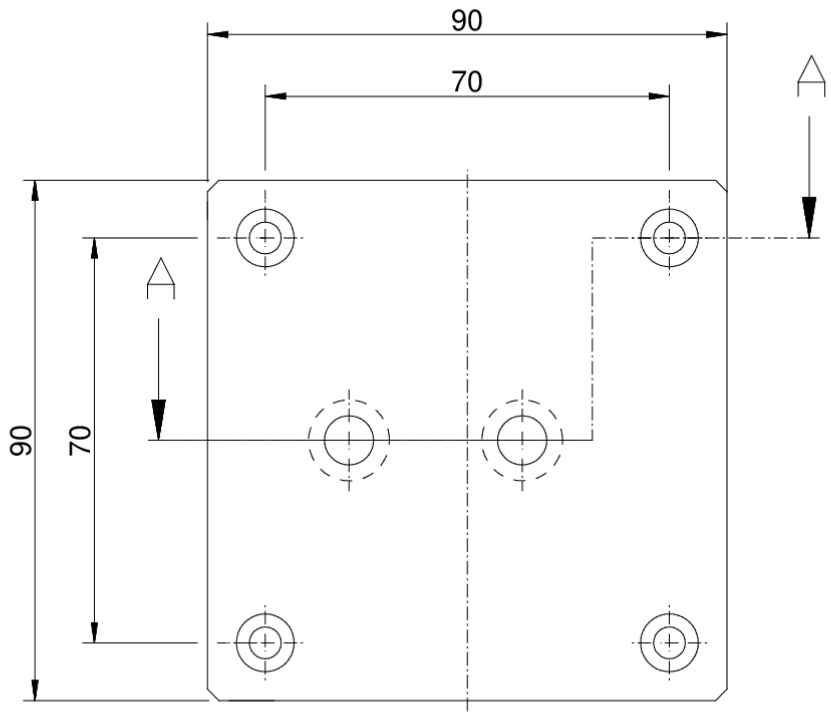

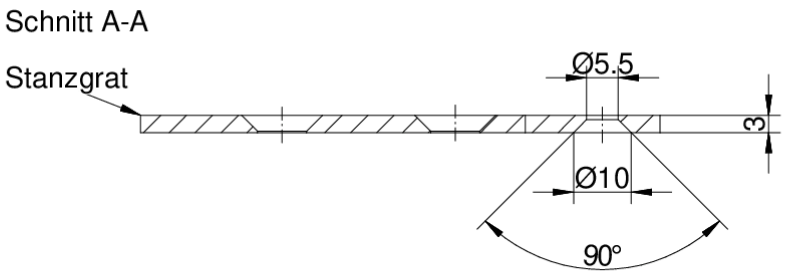

Naber GmbH
Enschedestr. 24
DE-48529 Nordhorn

Tel. +49 5921 704-0
Fax +49 5921 704-140
naber@naber.com