

LINEA Fuoco 1

Produktnummer: 5011320
Konfiguration: chrom, Hochdruck

Konfigurationsoptionen
5011320 | chrom, Hochdruck
5011321 | chrom, Niederdruck
5011322 | edelstahlfinish, Hochdruck
5011323 | edelstahlfinish, Niederdruck
5011326 | schwarz matt, Hochdruck
5011327 | schwarz matt, Niederdruck

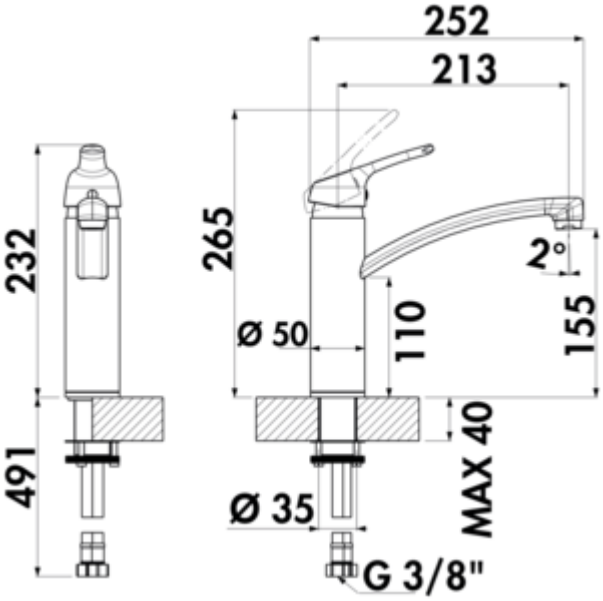

✓ Spültischarmatur
✓ Hochdruck
✓ mit schwenkbarem Auslauf

Einhebelmischer. Mit schwenkbarem Auslauf, Laminarstrahlregler und Keramikkartusche.
— Schwenkbereich 360°
— Bohr-Ø 35 mm
— entspricht der deutschen und europäischen Trinkwasserverordnung/-richtlinie

BELGAQUA

KERAMISCHE DICHTUNG

weitere Infos...

Technische Daten

Artikeltyp	Spültischarmatur	Kartusche mit keramischen Dichtscheiben	Ja
Marke	LINEA	Schwenkbereich Auslauf	360°
Höhe	232 mm	Armaturenart	Einhebelmischer
Breite	50 mm	Betriebsdruck	Hochdruck
Anzahl Griffe	1	Material	Messing
Aufbauhöhe gesamt	232 mm	Arbeitsplattenstärke	40 mm
Ausladung	213 mm	Hahnlochanzahl	1
Auslauf	mit schwenkbarem Auslauf	Kartuschengröße	35 mm
Auslaufhöhe	155 mm	Neigungswinkel Strahlregler	2 °
Bedienungsart	Hebel	Anschlussart	G 3/8“ F
Bohrdurchmesser	35 mm	Anschlussgröße	DN 15
Griffposition	oben	Anschlussschläuche	600 mm

Zubehör

5010178	Laminarstrahlregler HD-24 AG, Zubehör, chrom
5010179	Laminarstrahlregler HD-24 AG, Zubehör, edelstahlfinish
5010202	Laminarstrahlregler HD-24 AG, Zubehör, schwarz matt

Naber GmbH
Enschedestr. 24
DE-48529 Nordhorn

Tel. +49 5921 704-0
Fax +49 5921 704-140
naber@naber.com

Maßskizze (PDF)

