

Twist 2 double prise de courant

Numéro de produit: 7053190
Configuration: rond, Ø 115, P env. 45 mm, couleur acier inox

Options de configuration

7053190 | rond, Ø 115, P env. 45 mm, couleur acier inox
7053191 | anguleux, Long. 115, Larg. 115, P env. 45 mm, couleur acier inox
7053194 | rond, Ø 115, P env. 45 mm, noir mat
7053195 | anguleux, Long. 115, Larg. 115, P env. 45 mm, noir mat

✓ Elément de prise encastrable
✓ 2 x prise à contact de protection
✓ rond

Elément de prise. 2 fois.
— 3680 watts/16 A, 250 VAC, IP20
— H05VV-F 3G1
— 3 pôles avec contact de protection
— avec prises-contact de protection
— 2000 mm de conduite de raccordement avec fiche à contact de protection lâche jointe
— forage Ø 105 mm, pour épaisseur de plans de travail à partir de 6–40 mm
— protection de contact augmentée
— evêtement anti-empreintes digitales
— sortie de câble latérale en bas
— **couvercle amovible pour le nettoyage ou le remplacement ultérieur**
— **mécanisme d'ouverture automatique amorti**

CE

plus d'infos...

Fiche technique

Type d'article	Élément de prise
Hauteur	115 mm
Diamètre de perçage	105 mm
Largeur	115 mm
Montage/fixation	dans le plan de travail
Remarque	peut être équipé ultérieurement
Surface/revêtement	evêtement anti-empreintes digitales
Tension du réseau	250 VAC
Épaisseur du plan de travail	6–40 mm
Autre	3 pôles avec contact de terre
Indice de protection	IP20
Forme	rond
Profondeur d'encastrement	40 mm
Fiche d'alimentation livrée en vrac	Oui

Longueur du câble d'alimentation (primaire)	2.000 mm
Puissance de raccordement max	3680 watts
Couleur de l'écran	couleur acier inox
Couleur de la prise	noir
Sortie de câble	sortie de câble en bas
Type de couvercle/tablette	Couvercle pivotant
Version prises de courant	2 x prise à contact de protection
Évacuation de l'eau intégrée	Oui
Type d'élément de prise	Elément de prise encastrable
Courant nominal	16 A
Câblage	3 brins avec extrémités libres
Nombre de prises (total)	2
Mécanisme d'ouverture	Push-to-Open
Protection contre les contacts accidentels	avec protection de contact augmentée

Naber GmbH
Enschedestr. 24
DE-48529 Nordhorn

Tel. +49 5921 704-0
Fax +49 5921 704-140
naber@naber.com

Croquis coté (PDF)

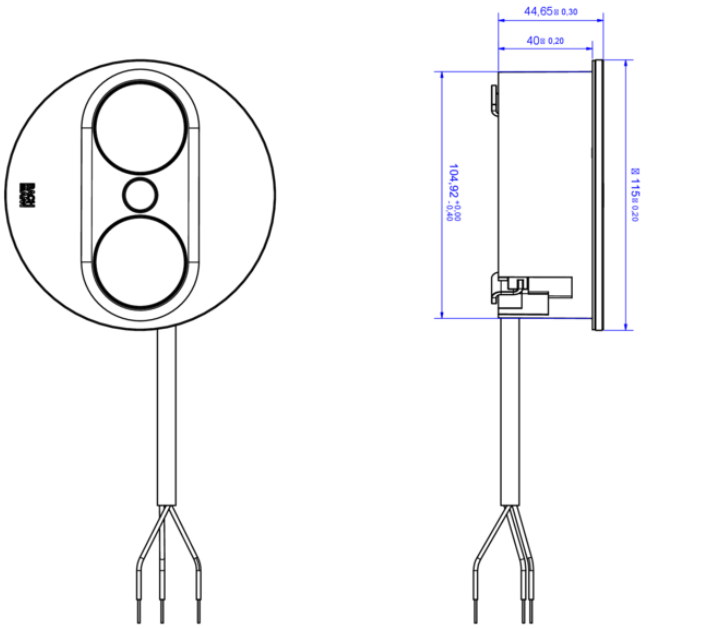

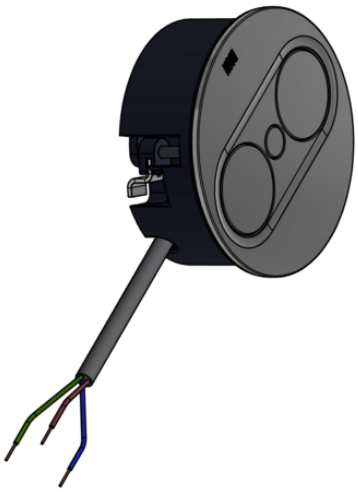

Naber GmbH
Enschedestr. 24
DE-48529 Nordhorn

Tel. +49 5921 704-0
Fax +49 5921 704-140
naber@naber.com