

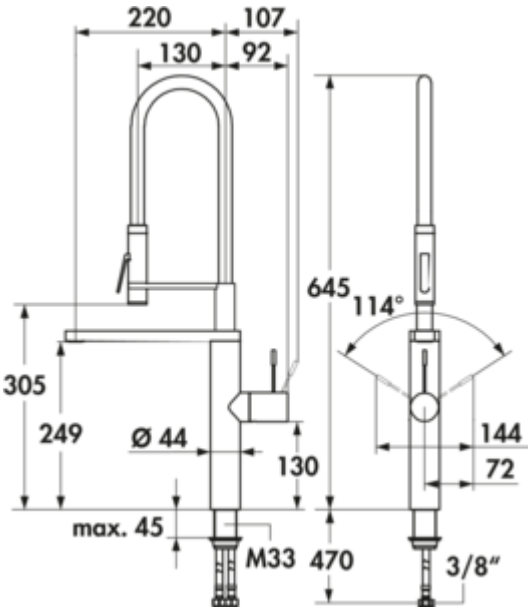

KWC Ono Highflex 2

Produktnummer: 5022103
Konfiguration: chrom, Hochdruck

Konfigurationsoptionen
5022103 | chrom, Hochdruck

✓ Spültischarmatur
✓ Hochdruck
✓ mit schwenkbarem Auslauf

Einhebelmischer. Mit schwenkbarem Auslauf und **federgeführter** Schlauchbrause, seitlichem Hebel und Keramikkartusche.
— Schwenkbereich 360°
— Bohr-Ø 35 mm
— HighFlex patentierte Federschlauchtechnologie
— Positionierung des Hebels rechts oder links möglich
— Bedienungshebel aus Medizinalstahl
— TouchProtect: Schutz vor Verbrennungen durch Zweischalenprinzip
— integrierte Unterdruckumstellung
— EasyLock: einfache Auszugbrausenrückführung
— Profibrause (Neoperl® SLIM®, SprayClean aktive Kalkbeseitigung und schnelle Siebreinigung, PowerClean Siebstrahlmodus)
— OptimalSpace: großzügiger Wasch-/Arbeitsbereich
— KWC Steuerpatrone M 35 H (mit Keramikscheibentechnik)
— flexible Anschlussschläuche 3/8"
— Befestigung mit Gewindestutzen M33 x 1.5

EDELSTAHL Rostfrei · BELGAQUA · SWISS MADE · KERAMISCHE DICHTUNG

weitere Infos...

Technische Daten

Artikeltyp	Spültischarmatur	Schwenkbereich Auslauf	360°
Marke	KWC	Armaturenart	Einhebelmischer
Höhe	645 mm	Betriebsdruck	Hochdruck
Breite	44 mm	Arbeitsplattenstärke	45 mm
Anzahl Griffe	1	Schwenkbereich Griff	114 °
Aufbauhöhe gesamt	645 mm	TouchProtect	Ja
Auslauf	mit schwenkbarem Auslauf	Hahnlochanzahl	1
Auslaufhöhe	249 mm	Temperaturbegrenzer/Verbrühschutz	Ja
Bedienungsart	Hebel	Mindestabstand Wand zu Mitte Hahnlochbohrung	72 mm
Bohrdurchmesser	35 mm	Antikalkstrahlregler	Ja
Griffposition	seitlicher Hebel	Schlauchgewinde	3/8"
Kartusche mit keramischen Dichtscheiben	Ja	Art der Schlauchbrause	mit federgeführter Schlauchbrause

Zubehör

5031005	Schmutzfilter Ecco 1, 3/8'', chrom

Naber GmbH
Enschedestr. 24
DE-48529 Nordhorn

Tel. +49 5921 704-0
Fax +49 5921 704-140
naber@naber.com

Maßskizze (PDF)

