

KWC Luna K2

Numéro de produit: 5022243
Configuration: chrome, haute pression

Options de configuration
5022243 | chrome, haute pression
5022245 | noir mat, haute pression
5022246 | chrome, basse pression

✓ Robinetterie d'évier
✓ haute pression

Mitigeur à bec unique. Avec douchette **pivotante/extractible** (jet/douchette commutable) et cartouche céramique.
— plage de pivotement 130°
— forage Ø 35 mm

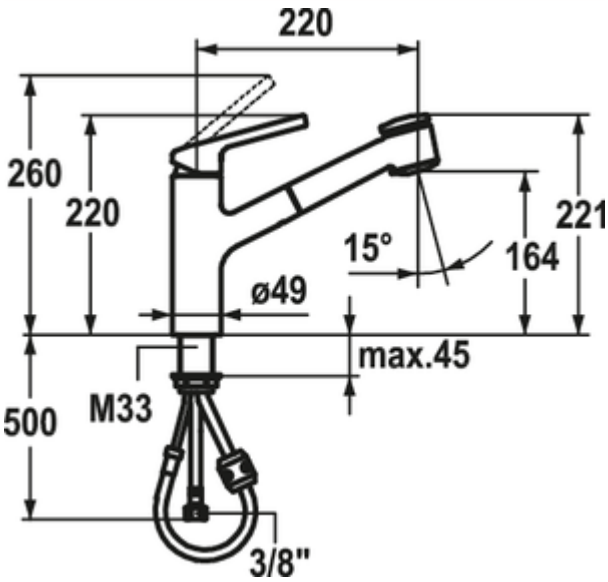

BELGAQUA

SWISS MADE

KERAMISCHE DICHTUNG

plus d'infos...

Fiche technique

Type d'article	Robinetterie d'évier
Marque	KWC
Nombre de poignées	1
Hauteur de montage totale	220 mm
Portée	220 mm
Hauteur d'écoulement	164 mm
Hauteur	220 mm
Mode d'emploi	Levier
Diamètre de perçage	35 mm
Griffposition	en haut
Cartouche avec disques d'étanchéité en céramique	Oui

Plage de pivotement de la sortie	130°
Type de robinetterie	Mitigeur à bec unique
Pression de service	haute pression
Largeur	49 mm
Matériau	zamac (zinc coulé sous pression)
Nombre de trous de robinetterie	1
Jet/douchette réversible	Oui
Angle d'inclinaison du régulateur de jet	15 °
Température réglable	Oui
Type de douchette	avec douchette pivotante/extractible (jet/douchette commutable)
Épaisseur du plan de travail	45 mm

Croquis coté (PDF)

