

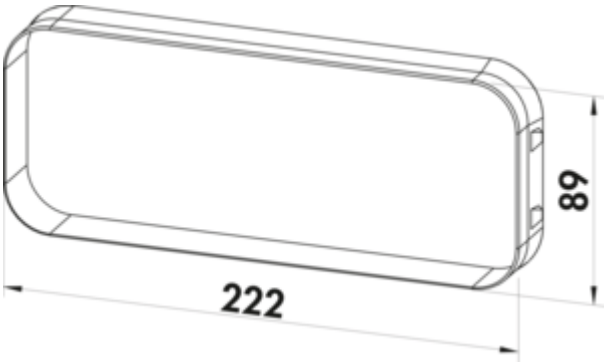

PRIME flow P-E-Jal Col flow 150 Mauerkasten inkl. THERMOBOX

Produktnummer: 4051067
Konfiguration: weiß, Edelstahl

Konfigurationsoptionen
4051067 | weiß, Edelstahl

✓ Mauerkasten
✓ Montage in die Wand
✓ N-Klick-System mit integrierten Rastelementen

Mauerkasten, inkl. Wärmerückhaltesystem THERMOBOX und **Edelstahl-Außenjalousie P-E-Jal Col** für den bodennahen und für den konventionellen Einbau in Deckenhöhe.
Zweistufiger Verbau:
1. Montage des separat verpackten Rohbausets
2. Werkzeugloser Einschub des Wärmerückhaltesystems und der Jalousie

— N-Klick-System für eine sichere Verbindung mit dem Universalverbinder
— Direktanschluss von Flachadapter, Rundrohr oder Rundrohbögen
— Blower-Door zertifiziert (notwendiger Öffnungsdruck >65 Pa)

Rohbauset:
— Rohbauset zur zeitlich unabhängigen Montage in die Wand
— max. Wanddicke 550 mm, kürzbar bis auf 220 mm
— Kernlochbohrung im Nenn-Ø 162 mm
— Styroporstopfen zum Schutz vor Verschmutzung während der Bauphase
— Wandhülse zur werkzeuglosen Montage und Abdichtung gegenüber Leckagen

EDELSTAHL® Rost frei

weitere Infos...

Technische Daten

Artikeltyp	Mauerkasten
Marke	PRIME flow
Material	Edelstahl/Kunststoff
Montage/Befestigung	Montage in die Wand N-Klick-System mit integrierten Rastelementen
geeignet für	Direktanschluss von Flachadapter, Rundrohr oder Rundrohbögen
Eigenschaften	kürzbar
Außendurchmesser	150 mm
Kürzbarkeit	kürzbar auf 220 mm

Geeignete Wandstärke	max. Wanddicke 550 mm
Bestehend aus	Styroporstopfen zum Schutz vor Verschmutzung während der Bauphase Wandhülse zur werkzeuglosen Montage und Abdichtung gegenüber Leckagen
Ausführung Mauerkasten	Mauerkasten, inkl. Wärmerückhaltesystem THERMOBOX und Edelstahl-Außenjalousie P-E-Jal Col für den bodennahen und für den konventionellen Einbau in Deckenhöhe
Systemmaß	150
Anschlussform	eckig
Lüftungssystem	COMPAIR PRIME flow®
Öffnungsdruck	> 65 Pa

Zubehör

4051004	P-UVB 150 Universalverbinder, Verbindungselement, hellgrau

Naber GmbH
Enschedestr. 24
DE-48529 Nordhorn

Tel. +49 5921 704-0
Fax +49 5921 704-140
naber@naber.com

Maßskizze (PDF)

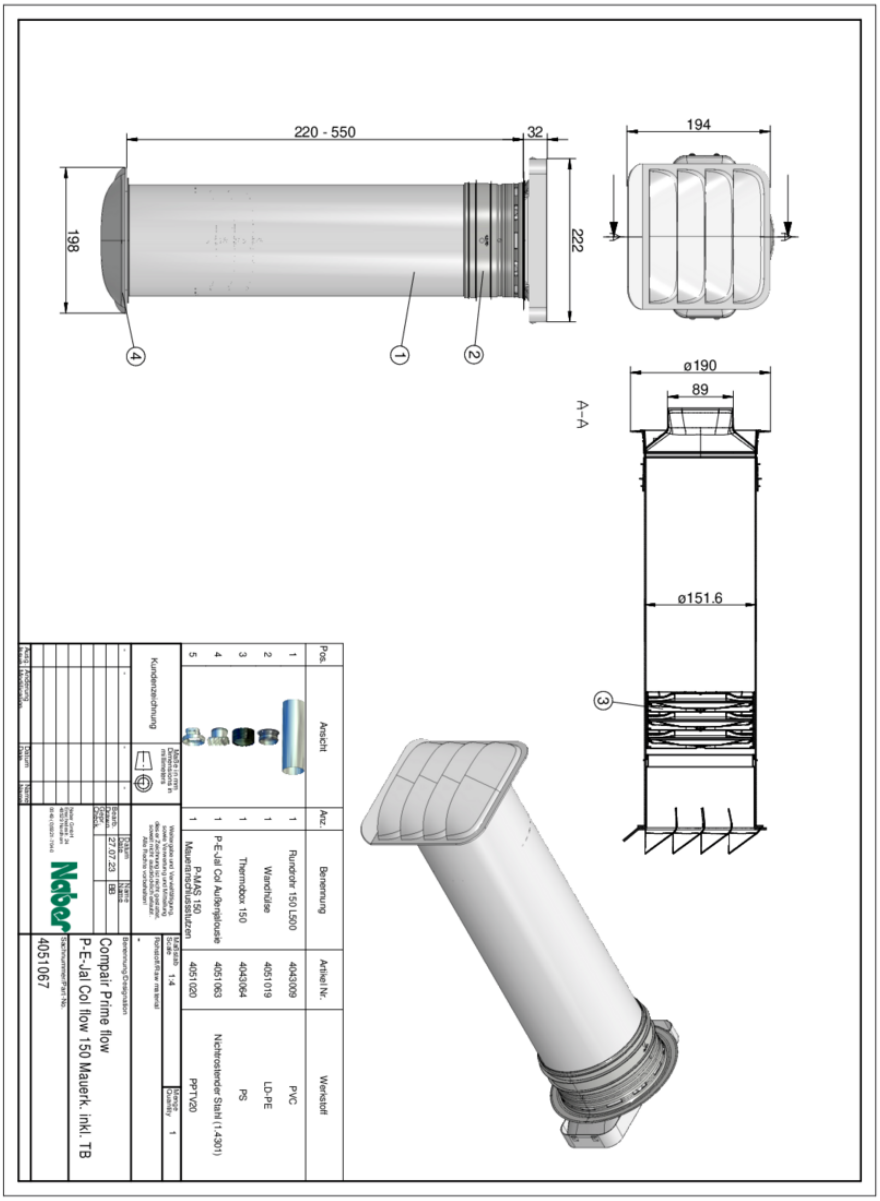

Pos.	Ansicht	Anz.	Benennung	Artikel Nr.	Werkstoff
1		1	Rundrohr 150 L500	4043009	PVC
2		1	Wandhülse	4051019	LD-PE
3		1	Thermobox 150	4043064	PS
4		1	P-E-Jal Col Außenglocke P.MAS 150 Mauerdurchführungsstutzen	4051063	Nichtrostender Stahl (1.4301)
5		1		4051020	PPTH20

Kundenzeichnung

Maßstab / Scale 1:4

Benennung/Designation

Compair Prime flow

P-E-Jal Col flow 150 Mauerk. inkl. TB

Sachnummer/Part No.

4051067