

# Kreta 2 droite

Numéro de produit: 3023029
Configuration: couleur acier inox, H 170 mm

**Options de configuration**

3023026 | couleur acier inox, H 190 mm
3023027 | couleur acier inox, H 230 mm
3023029 | couleur acier inox, H 170 mm
3023033 | noir mat, H 170 mm
3023034 | noir mat, H 190 mm
3023035 | noir mat, H 230 mm

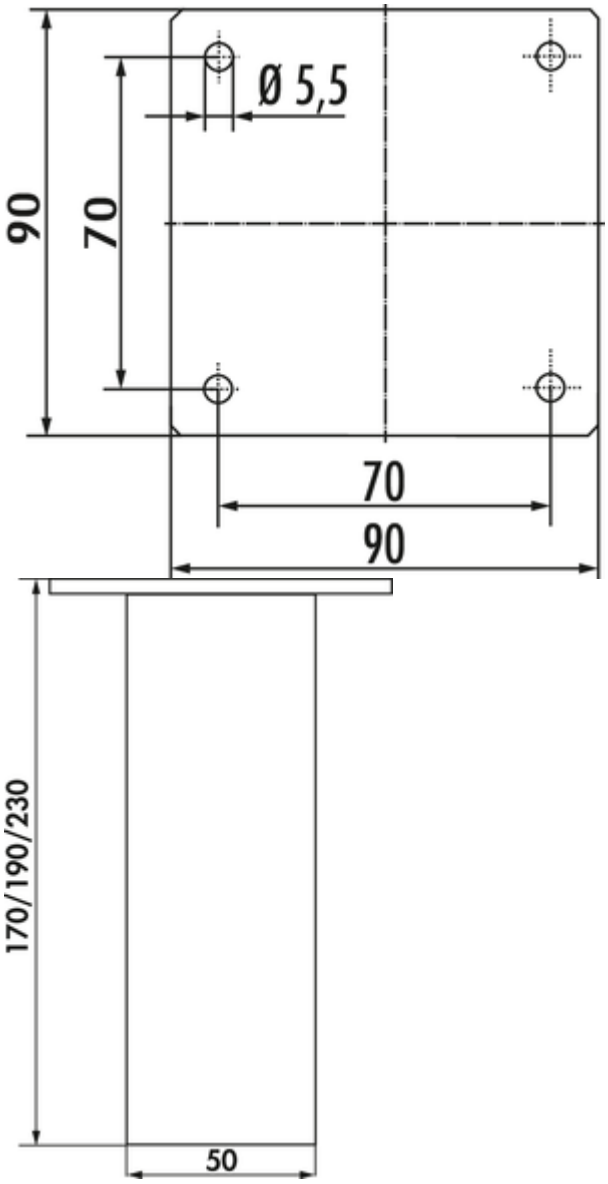


✓ Console
✓ Matériau: aluminium
✓ angulaire

Console. Profilé aluminium 50 x 50 mm.
— droite
— charge max. par paire d'env. 60 kg à charge répartie régulièrement, une distance max. des consoles de 900 mm et un déport max. des plaques de 250 mm

**plus d'infos...**

Naber GmbH
Enschedestr. 24
DE-48529 Nordhorn

Tel. +49 5921 704-0
Fax +49 5921 704-140
naber@naber.com

## Fiche technique

| | | | |
|---|---|---|---|
| Type d'article | Console | Profil du matériau | aluminium |
| Hauteur | 170 mm | Version élément de soutien | droite |
| Largeur | 50 mm | Dimensions du profil | 50 x 50 mm |
| Matériau | aluminium | Dimensions de la surface d'appui | 90 x 90 mm |
| Forme | angulaire | Angle d'inclinaison | 0° |
| Capacité de charge | charge max. par paire d'env. 60 kg à charge répartie régulièrement, une distance max. des consoles de 900 mm et un déport max. des plaques de 250 mm | | |

Naber GmbH
Enschedestr. 24
DE-48529 Nordhorn

Tel. +49 5921 704-0
Fax +49 5921 704-140
naber@naber.com

## Croquis coté (PDF)

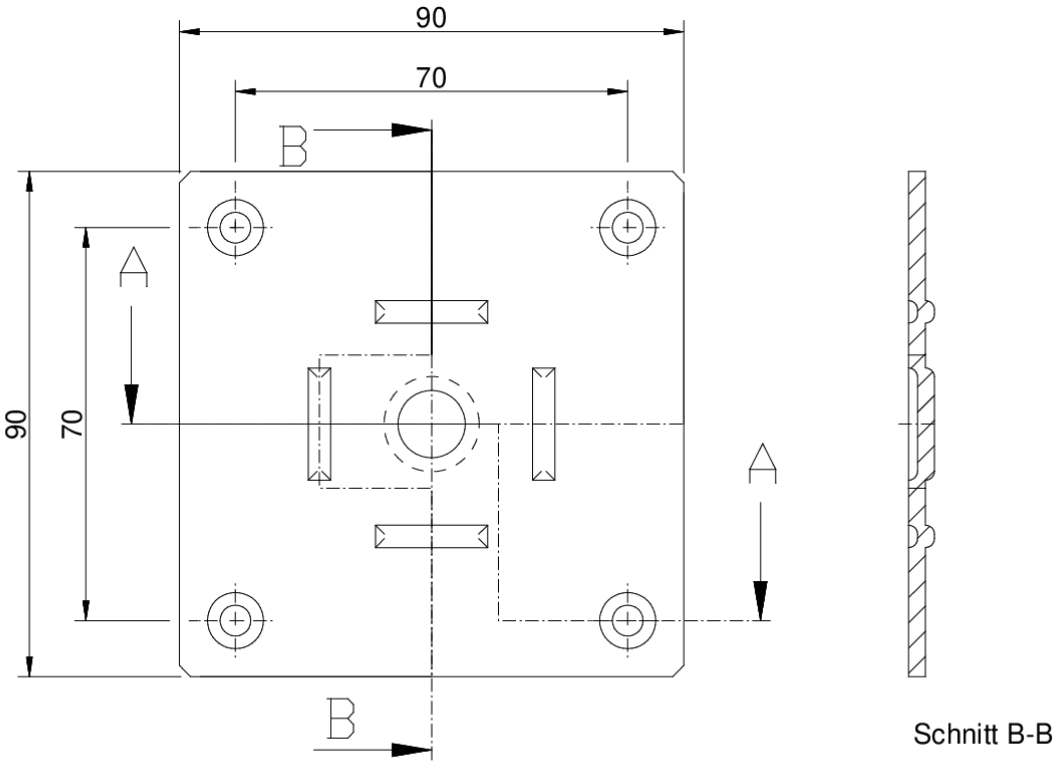


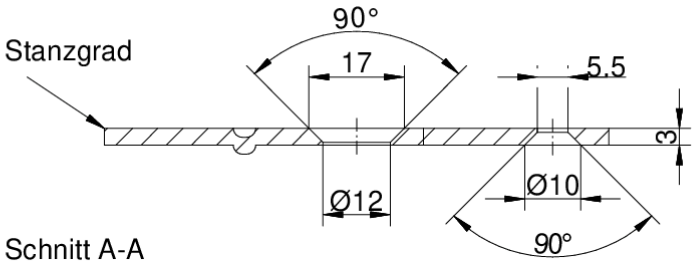


Maßstab 1:1