

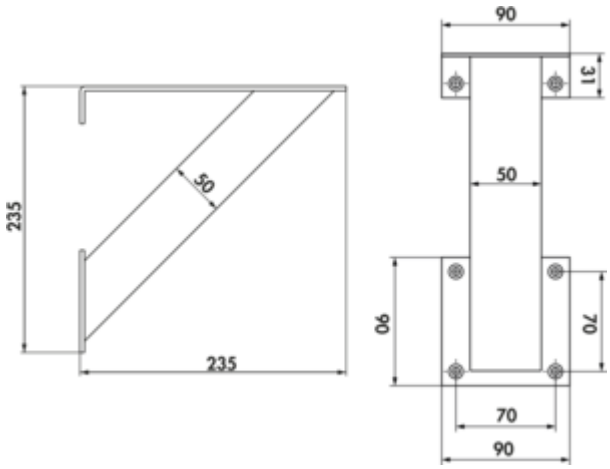

Kreta 3 oblique

Numéro de produit: 3021190
Configuration: couleur acier inox, H 235 mm

Options de configuration
3021190 | couleur acier inox, H 235 mm
3021193 | noir mat, H 235 mm

✓ Console
✓ Matériau: aluminium
✓ angulaire

Console. Avec plaque de fixation.
— oblique
— profilé en aluminium 50 x 50 mm, polie
— charge max. par paire d'env. 60 kg à charge répartie régulièrement, une distance max. des consoles de 900 mm et un déport max. des plaques de 250 mm

plus d'infos...

Fiche technique

Type d'article	Console
Hauteur	235 mm
Largeur	50 mm
Matériau	aluminium
Surface/revêtement	poli

Forme	angulaire
Capacité de charge	charge max. par paire d'env. 60 kg à charge répartie régulièrement, une distance max. des consoles de 900 mm et un déport max. des plaques de 250 mm
Version élément de soutien	oblique
Avec plaque de fixation	Oui

Croquis coté (PDF)

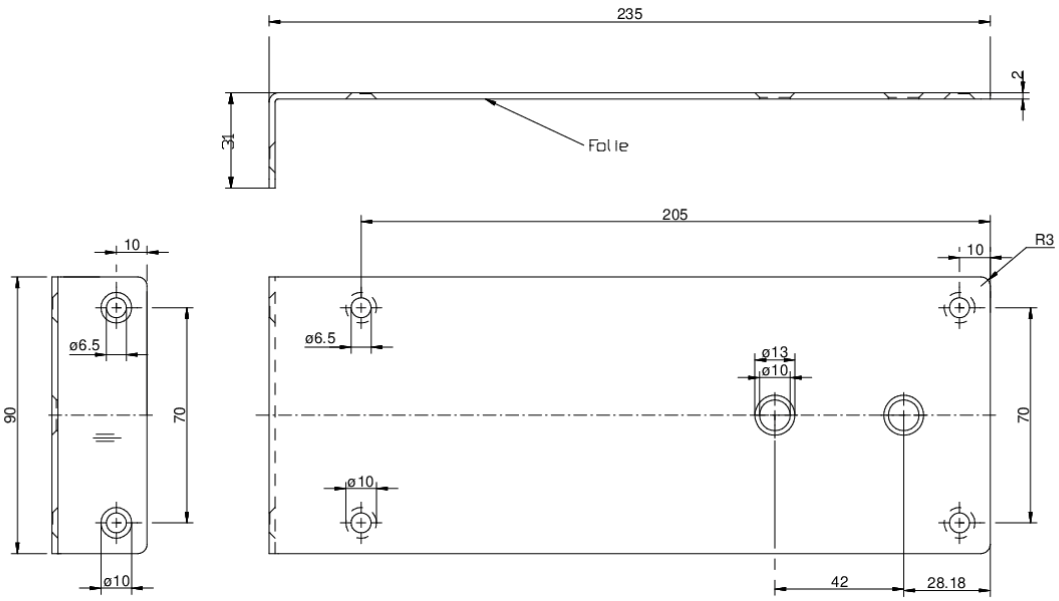

Naber GmbH
Enschedestr. 24
DE-48529 Nordhorn

Tel. +49 5921 704-0
Fax +49 5921 704-140
naber@naber.com