

STEEL flow SF-Klima-E 150 muurdoorvoerunit

Productnummer: 4061030
Configuratie: verzinkt staal, roestvrij staal

Configuratie-opties
4061030 | verzinkt staal, roestvrij staal

- ✓ Muurdoorvoerunit
- ✓ montage in de wand
- ✓ steeksysteem

Roestvrij stalen buitenjaloezie met terugslagklep.
— inkortbaar
— inbouwdiepte 500 mm, inkortbaar tot 190 mm
— muurdoorvoer-Ø ca. 155 mm
— passend voor ronde buizen SR-R flex en SR-R
— aansluiting op een ronde buis van kunststof mogelijk

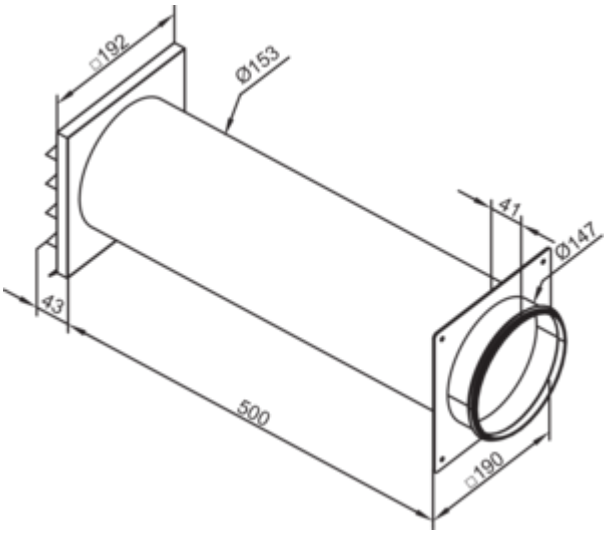

meer info...

Technische gegevens

Type artikel	Muurdoorvoerunit
Merk	STEEL flow
Breed	500 mm
Materiaal	verzinkt staal
Oppervlak/coating	verzinkt
Monteren/bevestigen	montage in de wand steeksysteem
Opmerking	aansluiting op een ronde buis van kunststof mogelijk
Geschikt voor	passend voor ronde buizen SR-R flex en SR-R
Eigenschappen	inkortbaar
Vorm	hoekig

Installatie diepte	500 mm
Buitendiameter	150 mm
Verkortbaarheid	inkortbaar tot 190 mm
Diameter muuropening	155 mm
Diameter aansluiting	148 mm
Wandbox-versie	roestvrij stalen buitenjaloezie met terugslagklep
Blinde versie	terugslagklep
Systeemdimensie	150
Uitgangsaandrijving	rond
Ventilatiesysteem	COMPAIR STEEL flow® 150

Afmetingen installatie (PDF)

