

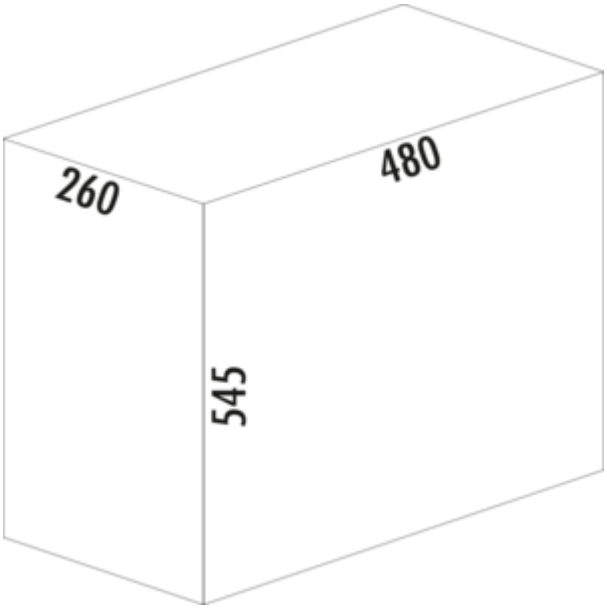


# WESCO® Traditionline Single-Boy® 545 S/ 300-1

Numéro de produit: 8011442
Configuration: anthracite

**Options de configuration**
8011442 | anthracite
8011917 | alu gris

✓ Technique d'extraction pour portes à deux battants
✓ extraction totale
✓ 42 l
— capacité 42 l
— technique: sortie totale
— montage: sur le fond du meuble

**plus d'infos...**

## Fiche technique

| | |
|---|---|
| Type d'article | Système de collecte des déchets |
| Marque | WESCO® |
| Hauteur | 545 mm |
| Largeur | 260 mm |
| Montage/fixation | sur le fond du meuble |
| Matériau du récipient | plastique |
| Couleur du couvercle | alu gris |
| Matériau Deckel | plastique |
| Couvercle | Oui |
| Type de couvercle(s) | Couvercle complet |
| Nombre de récipients | 1 |

| | |
|---|---|
| Technique d'ouverture | extraction totale |
| Type de construction Collecteur de déchets | Technique d'extraction pour portes à deux battants |
| Largeur de l'armoire | 300 mm |
| Volume total | 42 l |
| Volume/contenu du récipient 1 | 42 l |
| Forme | angulaire |
| Hauteur d'installation | 545 mm |
| Couleur Guide | argenté |
| Couleur du cadre | alu gris |
| Volume/contenu du récipient | 42 |
| Profondeur d'encastrement | 480 mm |

## Croquis coté (PDF)

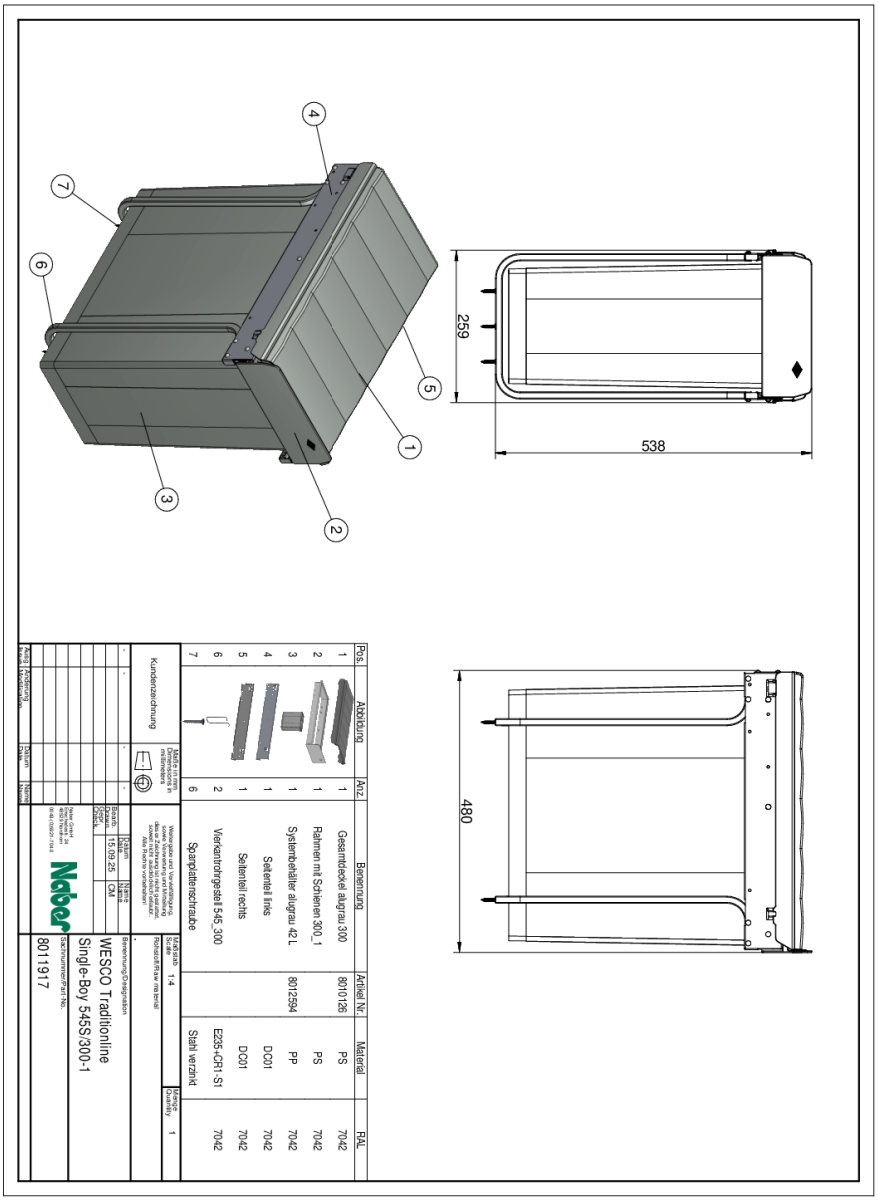


| Pos. | Abbildung | Anz. | Benennung | Artikel Nr. | Material | RAL |
|---|---|---|---|---|---|---|
| 1 | | 1 | Gesamtdeckel alugrau 300 | 8010126 | PS | 7042 |
| 2 | | 1 | Rahmen mit Schienen 300_1 | | PS | 7042 |
| 3 | | 1 | Systembehälter alugrau 42 L | 8012394 | PP | 7042 |
| 4 | | 1 | Seitenteil links | | DC01 | 7042 |
| 5 | | 1 | Seitenteil rechts | | DC01 | 7042 |
| 6 | | 2 | Verkantrohrgestell 545_300 | | E235+CR1.S1 | 7042 |
| 7 | | 6 | Spanplattenschraube | | Stahl verzinkt | |

Kundenzeichnung

Maße in mm / Dimensions in millimeters

Maßstab / Scale 1:4

Benennung/Zeichnungsnr. / Name/Drawing No.

Roh-/Halbzeug / Raw material

Menge / Quantity 1

Datum / Date 15.09.25

Name CM

Bearb. / Drawn

Gepr. / Check

Naber GmbH
48529 Nordhorn

Schriftnummer/Part No. 8011917

WESCO Traditionline
Single-Boy 545S/300-1

Naber GmbH
Enschedestr. 24
DE-48529 Nordhorn

Tel. +49 5921 704-0
Fax +49 5921 704-140
naber@naber.com

naber.com