

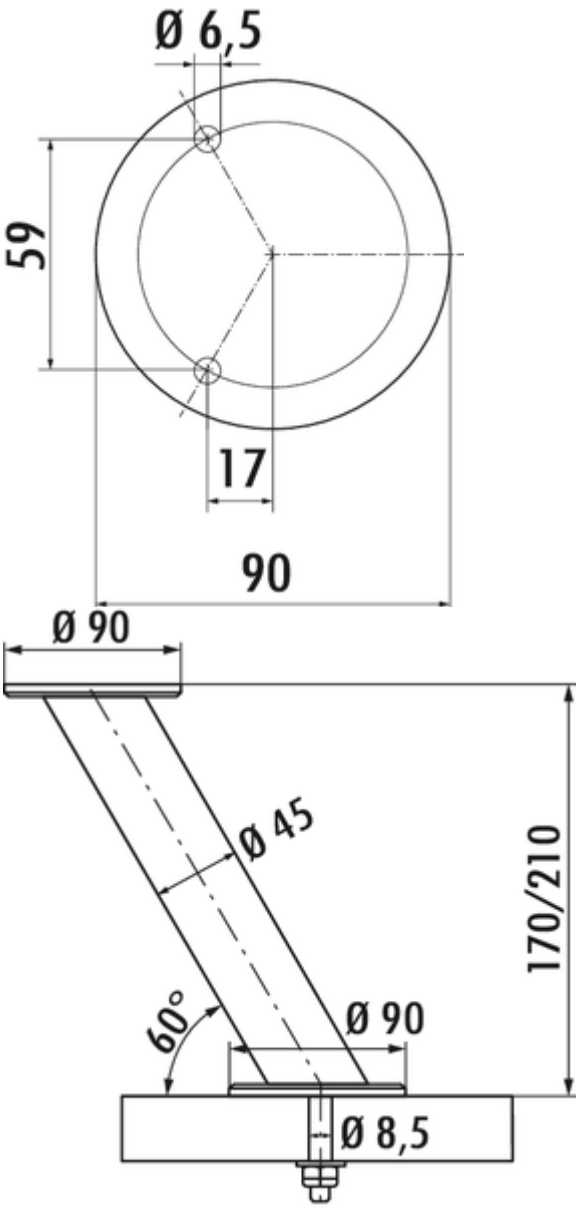

Capitello 2

Produktnummer: 3021075
Konfiguration: Edelstahl, H 170 mm, Rohr-Ø 45 mm

Konfigurationsoptionen
3021072 | chrom poliert, H 170 mm, Rohr-Ø 45 mm
3021073 | chrom poliert, H 210 mm, Rohr-Ø 45 mm
3021075 | Edelstahl, H 170 mm, Rohr-Ø 45 mm
3021076 | Edelstahl, H 210 mm, Rohr-Ø 45 mm

✓ Konsole
✓ rund
✓ schräg

Konsole. Mit Schraubbefestigung.
— schräg
— max. Tragkraft pro Paar von ca. 40 kg bei gleichmäßig verteilter Last, bei einem max. Abstand der Konsolen von 900 mm und einem max. Überstand der Platten von 250 mm

Bei Verwendung der Glasadapterscheibe (3021056) sollte die Verklebung durch einen Glaser erfolgen.

EDELSTAHL Rostfrei

weitere Infos...

Naber GmbH
Enschedestr. 24
DE-48529 Nordhorn

Tel. +49 5921 704-0
Fax +49 5921 704-140
naber@naber.com

Technische Daten

Artikeltyp	Konsole
Höhe	170 mm
Breite	90 mm
Montage/Befestigung	Schraubbefestigung
Hinweis	Mit Schraubbefestigung Bei Verwendung der Glasadapterscheibe (3021056) sollte die Verklebung durch einen Glaser erfolgen.
Eigenschaften	rostfrei

Form	rund
Tragkraft	max. Tragkraft pro Paar von ca. 40 kg bei gleichmäßig verteilter Last, bei einem max. Abstand der Konsolen von 900 mm und einem max. Überstand der Platten von 250 mm
Außendurchmesser	90 mm
Ausführung Stützelement	schräg
Rohrmaß	Ø 45 mm
Neigungswinkel	60°

Zubehör

3021056	Glasadapterscheibe, Zubehör, Edelstahl, Ø 90 mm

Naber GmbH
Enschedestr. 24
DE-48529 Nordhorn

Tel. +49 5921 704-0
Fax +49 5921 704-140
naber@naber.com

Maßskizze (PDF)

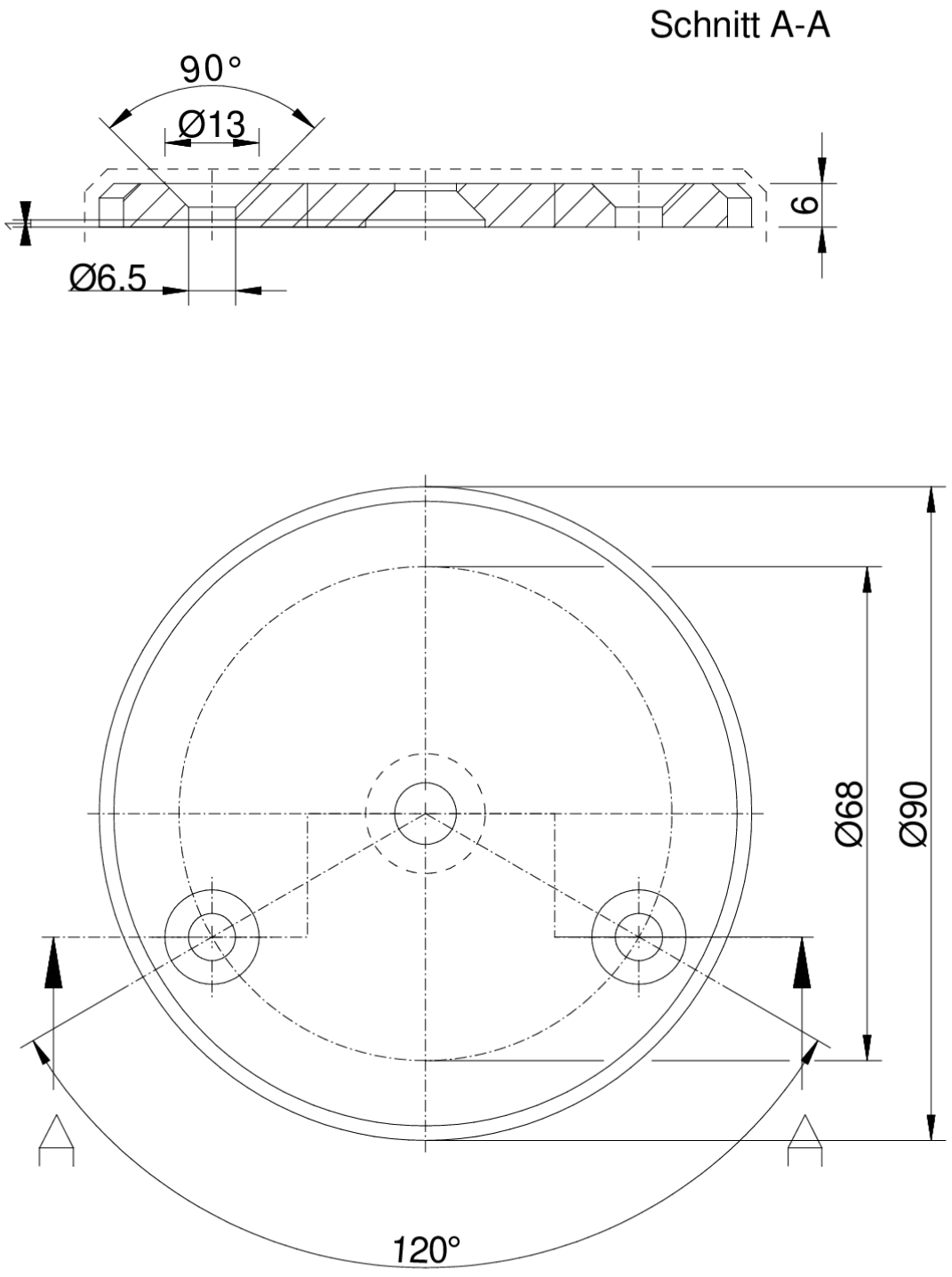

Naber GmbH
Enschedestr. 24
DE-48529 Nordhorn

Tel. +49 5921 704-0
Fax +49 5921 704-140
naber@naber.com