

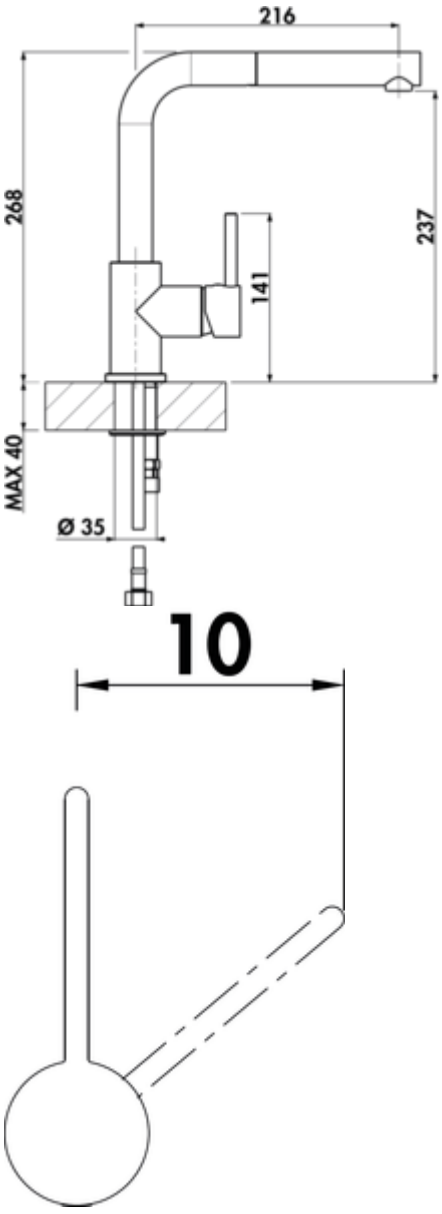

LINEA Gramix 2 Hochdruck-Armatur

Produktnummer: 1100418
Konfiguration: granit nero assoluto

Konfigurationsoptionen
1100411 | granit nero
1100412 | granit espresso
1100413 | granit metallico
1100415 | granit magnolia
1100416 | granit concrete
1100417 | granit lava
1100418 | granit nero assoluto

✓ Spültischarmatur
✓ Hochdruck
✓ mit schwenk-/herausziehbarem Auslauf

Einhebelmischer. Mit **schwenk-/ herausziehbarem** Auslauf, seitlichem Hebel, Keramik-kartusche und Laminarstrahlregler.
— Schwenkbereich 360°
— Bohr-Ø 35 mm

BELGAQUA

Naber GmbH
Enschedestr. 24
DE-48529 Nordhorn

Tel. +49 5921 704-0
Fax +49 5921 704-140
naber@naber.com

weitere Infos...

Technische Daten

Artikeltyp	Spültischarmatur	Griffposition	seitlicher Hebel
Marke	LINEA	Kartusche mit keramischen Dichtscheiben	Ja
Höhe	268 mm	Schwenkbereich Auslauf	360°
Anzahl Griffe	1	Armaturenart	Einhebelmischer
Aufbauhöhe gesamt	268 mm	Betriebsdruck	Hochdruck
Ausladung	216 mm	Material	Messing
Auslauf	mit schwenk-/herausziehbarem Auslauf	Arbeitsplattenstärke	40 mm
Auslaufhöhe	237 mm	Hahnlochanzahl	1
Bedienungsart	Hebel	Mindestabstand Wand zu Mitte Hahnlochbohrung	10 mm
Bohrdurchmesser	35 mm		

Zubehör

5031005	Schmutzfilter Ecco 1, 3/8'', chrom
5010196	Laminarstrahlregler HD-22 IG, Zubehör, chrom

Naber GmbH
Enschedestr. 24
DE-48529 Nordhorn

Tel. +49 5921 704-0
Fax +49 5921 704-140
naber@naber.com