

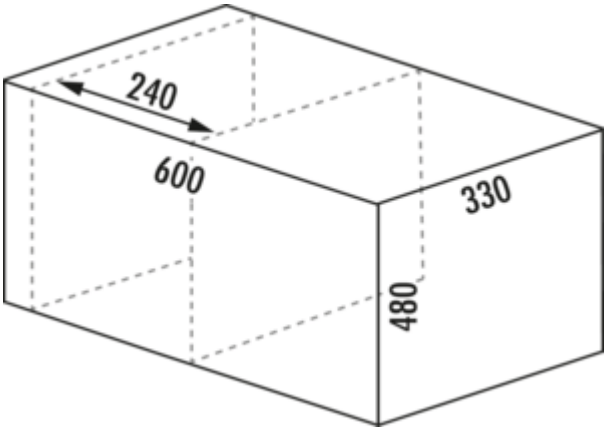

WESCO® Pullboy Soft Fusion® 480 K/600-1

Productnummer: 8011734
Configuratie: antraciet, installatie rechts

Configuratie-opties
8011734 | antraciet, installatie rechts

✓ Frontuittreksystemen
✓ 29 l
✓ Aantal containers: 1
— diepte van de geleidingrail 420 mm
— afvalvolume 29 (1 x 29) l
— incl. afzonderlijk deksel
— afmetingen: 480 x 562 x 330 mm (H x B x D)
— montage: zijwandmontage met frontpaneel
— voor 16/19 mm zijwanden
— **met softintreksysteem en dempin**
— **geschikt voor een reservoir met een breedte van 240 mm**
— **De positionering van de reservoirs moet links plaatsvinden.**

meer info...

Technische gegevens

Type artikel	Systeem voor afvalinzameling	Aantal containers	1
Merk	WESCO®	Type afvalverzamelaar	Frontuittreksystemen
Hoogte	480 mm	Geleiderail diepte	420 mm
Breed	562 mm	Totaal volume	29 l
Kastbreedte	600 mm	Volume/inhoud container 1	29 l
Monteren/bevestigen	frontpaneel zijwand (deksel)	Vorm	hoekig
Opmerking	De positionering van de reservoirs moet links plaatsvinden.	Zacht sluiten	Ja
Materiaal container	kunststof	Voor zijwanddikte	16/19 mm
Geschikt voor	geschikt voor een reservoir met een breedte van 240 mm	Kleurengids	orion grijs
Eigenschappen	flexibel ruimtebesparend	Kleur frame	orion grijs
Kleur deksel	orion grijs	Volume/inhoud container	29
Omslag	Ja	Individuele emmer kan worden verwijderd	Ja
Type hoes	Sluitdeksel	Vergrendelmechanisme	Met demper

Aanbevelingen

8011798	Pullboy Soft Fusion® dekselsysteem, Systeem voor afvalinzameling, antraciet, H 342 mm
8011799	Pullboy Soft Fusion® dekselsysteem, Systeem voor afvalinzameling, antraciet, H 492 mm