

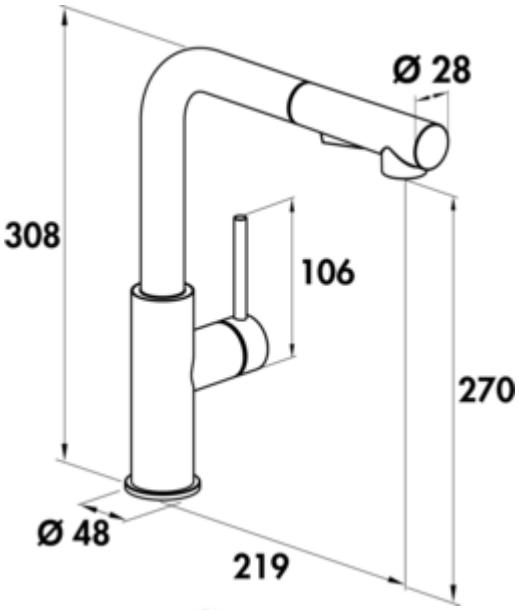

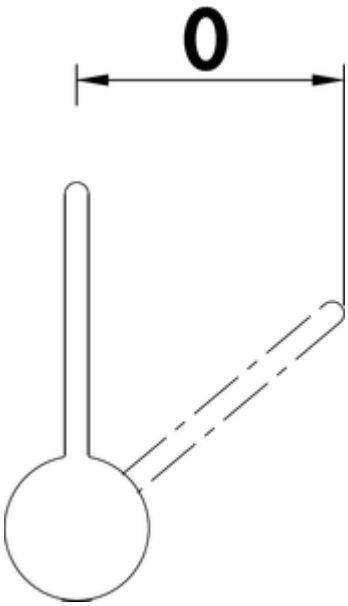

SERVIZIO Namor® 4

Produktnummer: 5025008
Konfiguration: schwarz matt, Hochdruck

Konfigurationsoptionen
5025007 | Edelstahl, Hochdruck
5025008 | schwarz matt, Hochdruck
5025045 | gunmetal, Hochdruck
5025143 | brushed-gold, Hochdruck
5025144 | rosé-gold, Hochdruck

✓ Spültischarmatur
✓ Hochdruck
✓ energiesparende Kaltstart-Funktion

Einhebelmischer. Mit **schwenk-/herausziehbarer** Schlauchbrause (Strahl/Brause umstellbar), seitlichem Hebel, Laminarstrahlregler und Keramikkartusche.
— Schwenkbereich 120°
— Bohr-Ø 35 mm
— Brauseschlauch: einfache Klick-Befestigung
— entspricht der deutschen und europäischen Trinkwasserverordnung/-richtlinie

EDELSTAHL® Rost frei

KERAMISCHE DICHTUNG

weitere Infos...

Naber GmbH
Enschedestr. 24
DE-48529 Nordhorn

Tel. +49 5921 704-0
Fax +49 5921 704-140
naber@naber.com

Technische Daten

Artikeltyp	Spültischarmatur
Marke	SERVIZIO
Höhe	308 mm
Breite	48 mm
Anzahl Griffe	1
Aufbauhöhe gesamt	308 mm
Ausladung	219 mm
Auslaufhöhe	270 mm
Bedienungsart	Hebel
Bohrdurchmesser	35 mm
Griffposition	seitlicher Hebel
Hebellänge	106 mm
Kartusche mit keramischen Dichtscheiben	Ja
Schwenkbereich Auslauf	120°
Strahlart	Laminarstrahl
Armaturenart	Einhebelmischer
Betriebsdruck	Hochdruck
Material	Edelstahl
Oberfläche/Beschichtung	pulverbeschichtet
Montage/Befestigung	Brauseschlauch: einfache Klick-Befestigung
Hinweis	entspricht der deutschen und europäischen Trinkwasserverordnung/-richtlinie
Kartuschengröße	25 mm
ECO-Funktion	energiesparende Kaltstart-Funktion
Strahl/Brause umstellbar	Ja
Art der Schlauchbrause	mit schwenk-/herausziehbarer Schlauchbrause (Strahl/Brause umstellbar)
Max. Durchflussmenge bei 3 bar	6,88 l/min
Durchflussmenge bei 3 bar (kalt)	6,12 l/min
Durchflussmenge bei 3 bar (heiß)	6,08 l/min
Durchflussmenge bei 3 bar (mix)	6,88 l/min
Durchflussmenge bei 3 bar (Spray-kalt)	5,33 l/min
Durchflussmenge bei 3 bar (Spray-heiß)	5,4 l/min
Durchflussmenge bei 3 bar (Spray-mix)	5,78 l/min
Größe Laminarstrahlregler	M16,5x1
Anschlussschläuche	700 mm
Ausführung Brauseschlauch	einfache Klick-Befestigung

Naber GmbH
Enschedestr. 24
DE-48529 Nordhorn

Tel. +49 5921 704-0
Fax +49 5921 704-140
naber@naber.com

Maßskizze (PDF)

