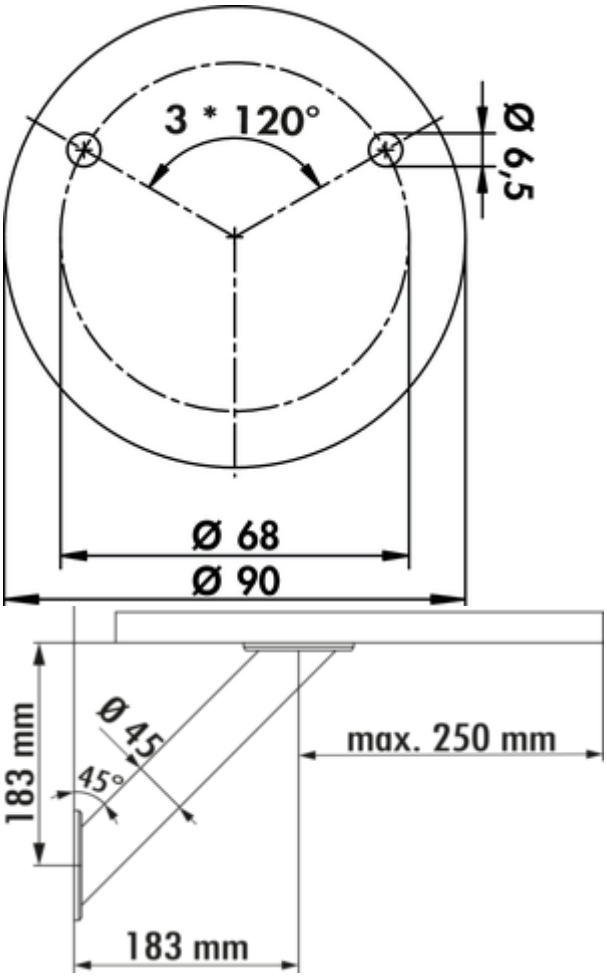

Capitello 3

Produktnummer: 3021074
Konfiguration: Edelstahl, H 183 mm, Rohr-Ø 45 mm

Konfigurationsoptionen
3021074 | Edelstahl, H 183 mm, Rohr-Ø 45 mm

✓ Konsole
✓ rund
✓ schräg
Konsole.
— schräg
— max. Tragkraft pro Paar von ca. 40 kg bei gleichmäßig verteilter Last, bei einem max. Abstand der Konsolen von 900 mm und einem max. Überstand der Platten von 250 mm

Bei Verwendung der Glasadapterscheibe (3021056) sollte die Verklebung durch einen Glaser erfolgen.

EDELSTAHL® Rostfrei

weitere Infos...

Technische Daten

Artikeltyp	Konsole
Höhe	183 mm
Hinweis	Bei Verwendung der Glasadapterscheibe (3021056) sollte die Verklebung durch einen Glaser erfolgen.
Form	rund
Tragkraft	max. Tragkraft pro Paar von ca. 40 kg bei gleichmäßig verteilter Last, bei einem max. Abstand der Konsolen von 900 mm und einem max. Überstand der Platten von 250 mm
Außendurchmesser	90 mm

Durchmesser Auflagefläche	90 mm
Ausführung Stützelement	schräg
Innendurchmesser	68 mm
Rohrmaß	Ø 45 mm
Neigungswinkel	45°

Zubehör

3021056	Glasadapterscheibe, Zubehör, Edelstahl, Ø 90 mm

Maßskizze (PDF)

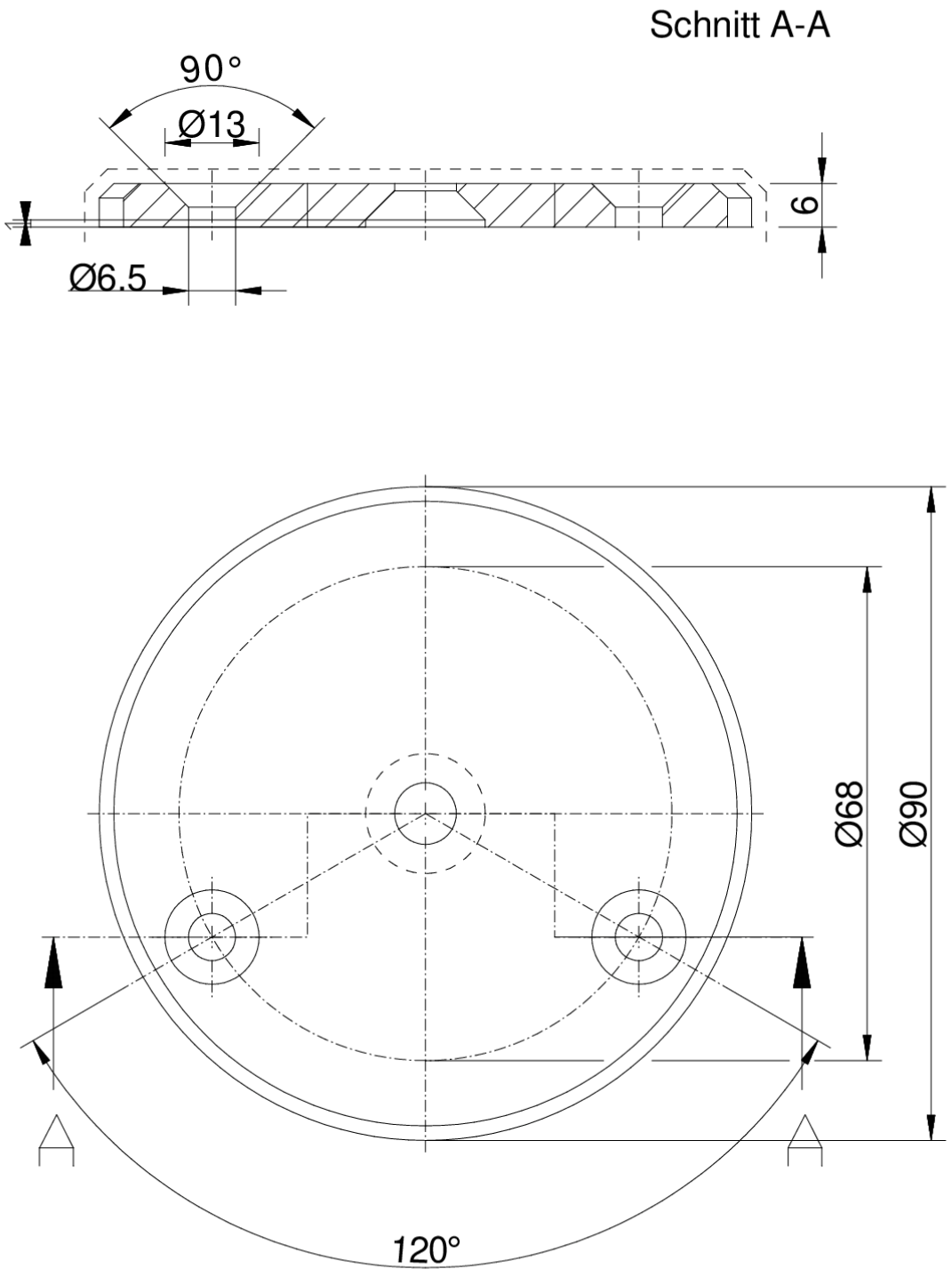

Naber GmbH
Enschedestr. 24
DE-48529 Nordhorn

Tel. +49 5921 704-0
Fax +49 5921 704-140
naber@naber.com