

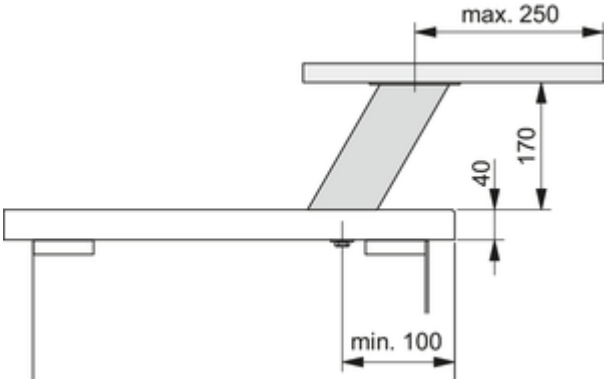

Rhodos 4

Produktnummer: 3023041
Konfiguration: edelstahlfarbig, H 170 mm

Konfigurationsoptionen
3023041 | edelstahlfarbig, H 170 mm
3023061 | schwarz matt, H 170 mm

✓ Konsole
✓ Material: Aluminium
✓ quadratisch

Konsole.
— schräg
— Aluminiumprofil 80 x 80 mm
— mit **einer** integrierten SCHUKO-Steckdose
— Zuleitung 1500 mm, 3-adrig, freie Enden
— Anschluss durch die Arbeitsplatte
— max. Tragkraft pro Paar von ca. 60 kg bei gleichmäßig verteilter Last, bei einem max. Abstand der Konsolen von 900 mm und einem max. Überstand der Platten von 250 mm

CE

weitere Infos...

Technische Daten

Artikeltyp	Konsole
Höhe	170 mm
Breite	80 mm
Material	Aluminium
Form	quadratisch
Tragkraft	max. Tragkraft pro Paar von ca. 60 kg bei gleichmäßig verteilter Last, bei einem max. Abstand der Konsolen von 900 mm und einem max. Überstand der Platten von 250 mm
Länge der Zuleitung (primär)	1.500 mm

Geeignet für Arbeitsplattenstärke	40 mm
Ausführung Stützelement	schräg
Anzahl integrierte SCHUKO-Steckdosen	1
Anschluss durch die Arbeitsplatte	Ja
mit Befestigungsplatte	Ja
Maße Profil	80 x 80 mm

Maßskizze (PDF)

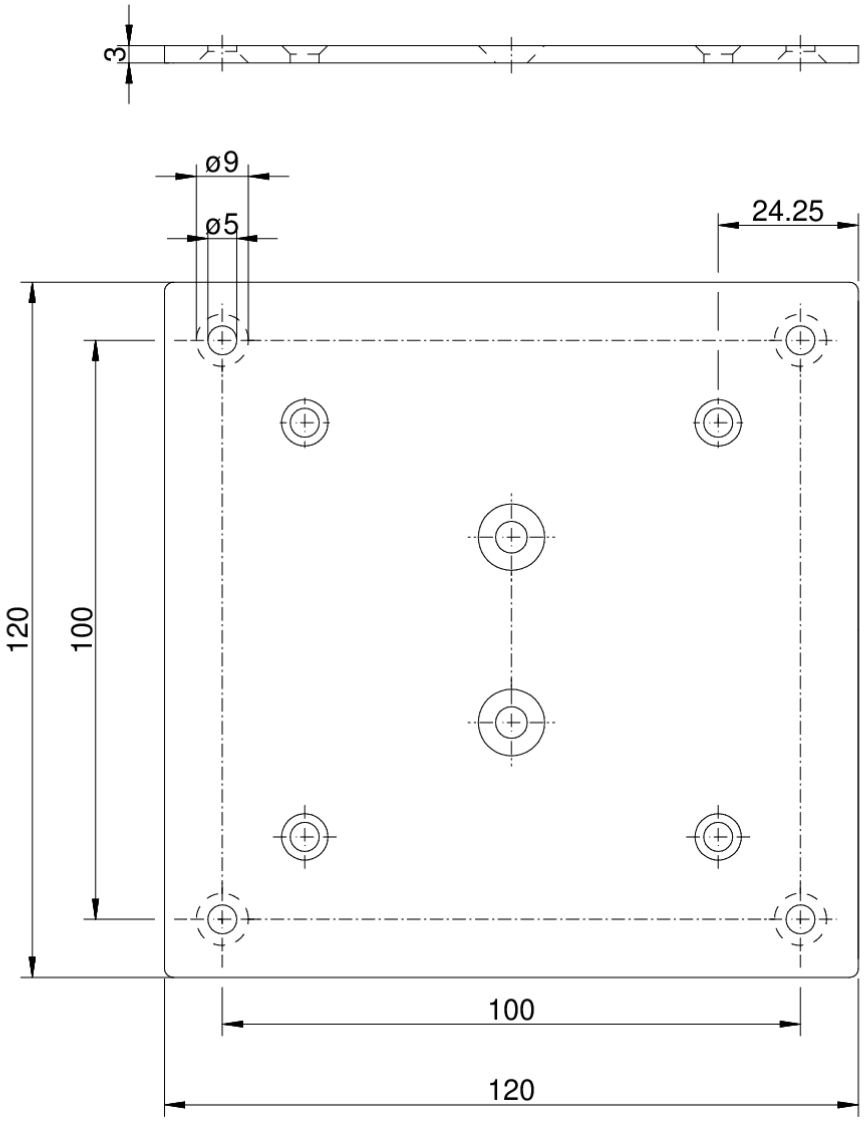

Naber GmbH
Enschedestr. 24
DE-48529 Nordhorn

Tel. +49 5921 704-0
Fax +49 5921 704-140
naber@naber.com