

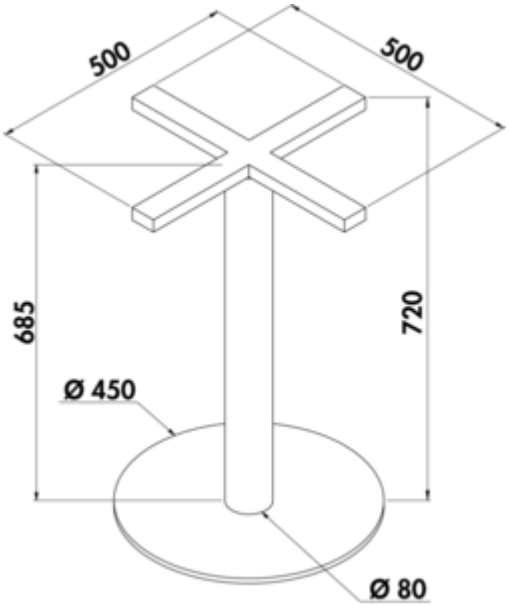

Livia R Edelstahl

Produktnummer: 3036421
Konfiguration: H 720 mm

Konfigurationsoptionen
3036421 | H 720 mm

✓ Gestell
✓ verstellbar
✓ nicht kürzbar

Tischgestell, rund.
— Rohr Ø 80 mm
— Bodenplatte Ø 400 mm
— inkl. Verstellfüße zum Ausgleich von Bodenunebenheiten
— Befestigungskreuz 500 x 500 mm
— für Tischplatte max. Ø 800 mm (nicht im Lieferumfang enthalten)
— belastbar bis ca. 40 kg
— nicht kürzbar
— nicht für Granitplatten geeignet
— Lieferung zerlegt

EDELSTAHL® Rostfrei

weitere Infos...

Technische Daten

Artikeltyp	Gestell
Höhe	720 mm
Breite	500 mm
Material	Edelstahl
Montage/Befestigung	schraubbar Schraubbefestigung
Hinweis	Kein Einsatz von Granitplatten möglich. Lieferung zerlegt
geeignet für	freistehende Tische
Eigenschaften	verstellbar nicht kürzbar
Form	rund
Tragkraft	ca. 40 kg

mit Befestigungsplatte	Ja
Gestelltyp	Tischgestell
Anzahl Säulen/Rohre	1
Maße Profil Fuß/Bodenplatte	Ø 400 mm
Maße obere Befestigungsplatte	500 x 500 mm
Max. Maße für Tischplatte	Ø 800 mm
Maße Befestigungskreuz	500 x 500 mm
Maße Säule/Rohr	Ø 80 mm
Säule/Rohrform	rund
Höhenausgleich	inkl. Verstellfüße

Naber GmbH
Enschedestr. 24
DE-48529 Nordhorn

Tel. +49 5921 704-0
Fax +49 5921 704-140
naber@naber.com

Zubehör

3032311	Tischplatte Livia, Tischplatte, rund, Ø 800 mm

Naber GmbH
Enschedestr. 24
DE-48529 Nordhorn

Tel. +49 5921 704-0
Fax +49 5921 704-140
naber@naber.com