

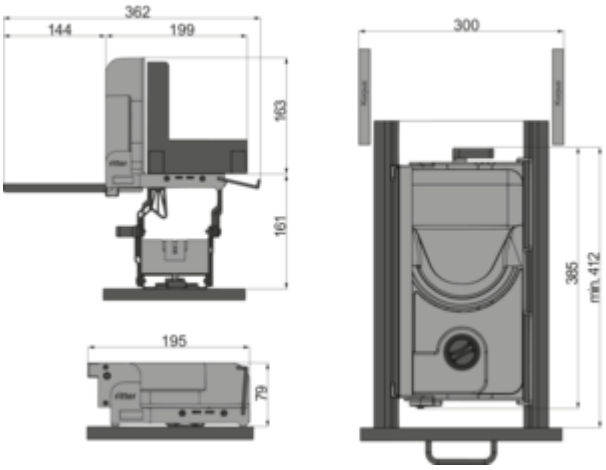

ritter MultiSchneider Typ AES 52

Produktnummer: 1111043
Konfiguration: silbermetallic, Schneidgut rechts geführt

Konfigurationsoptionen
1111043 | silbermetallic, Schneidgut rechts geführt

✓ Allesschneider
✓ Wellenschliff
✓ Einklappsperre bei eingestellter Schnittstärke

Zur Montage in Schubkästen **ab 300 mm Korpusbreite**. Voraussetzung: Lichtes Innenmaß >197 mm. Steht vor der Arbeitsplatte.
— Antrieb: leistungsstarker Motor 230 V, 65 Watt, Sicherheits-, Moment- und Dauerschalter, Kurzbetrieb 5 Minuten.
— Metallausführung
— Rundmesser: polierte Schneide, Ø 170 mm, mit Wellenschliff
— Schnittstärkeneinstellung: bis ca. 14 mm
— Einklappsperre bei eingestellter Schnittstärke
— Aufstellbeschlag verriegelt selbsttätig
— Gerät ohne Werkzeug aus dem Schubkasten zur Reinigung demontierbar
— Kabellänge 800 mm
— 79 x 195 x 385 mm (H x B x T), Gewicht 4,3 kg
— Zubehör: Schneidgut-Auffangschale, Kunststoff
— 5 Jahre Herstellergarantie https://www.ritterwerk.de/garantie

weitere Infos...

Technische Daten

Artikeltyp	Allesschneider
Höhe	79 mm
Breite	195 mm
Material	Metall
Netzspannung	230 V
Leistung	65 Watt
Betriebsart	Kabel
Sicherheitsfunktionen	Einklappsperre bei eingestellter Schnittstärke Aufstellbeschlag verriegelt selbsttätig

Schnittstärke	14 mm
weitere Teile	Schneidgut-Auffangschale
Material Auffangschale	Kunststoff
Durchmesser Messer	170 mm
Antrieb	leistungsstarker Energiesparmotor, 230 V, 65 Watt, Sicherheits-, Moment- und Dauerschalter, Kurzbetrieb 5 Minuten
Schneidgut	Schneidgut rechts geführt
Schliffart Messer	Wellenschliff

Zubehör

1111058	Schinken-/Aufschnittmesser, ungezahnt, Zubehör, ungezahnt

Naber GmbH
Enschedestr. 24
DE-48529 Nordhorn

Tel. +49 5921 704-0
Fax +49 5921 704-140
naber@naber.com