

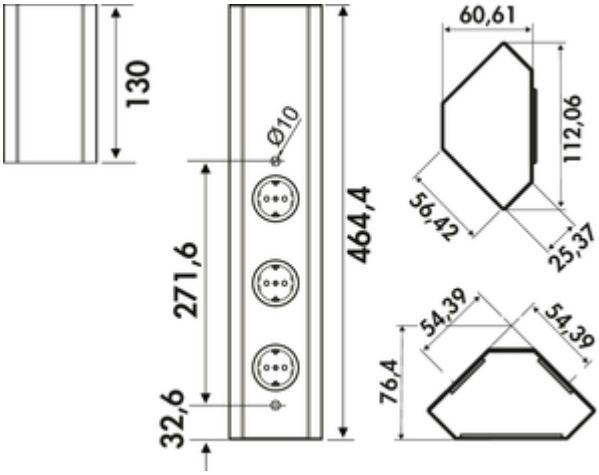

Mira Eck

Produktnummer: 7053001
Konfiguration: 3-fach, Edelstahl

Konfigurationsoptionen

7053001 | 3-fach, Edelstahl
7053002 | 2-fach, Edelstahl, mit Schalter für externe Beleuchtung
7053062 | 3-fach, Edelstahl, mit Schweizer Steckdosen
7053340 | 3-fach, schwarz matt

✓ Ecksteckdosenelement
✓ 3 x Schukosteckdose
✓ eckig

Eck-Steckdosenelement. Mit teleskopierbarem Ausgleichsstück ohne Endkappen, für 90° Ecke.
— 465–595 x 81 x 81 mm (H x B x T)
— 2000 mm Netzanschlussleitung mit Schukostecker lose beigelegt
— Kabelauslauss hinten oben

weitere Infos...

Technische Daten

Artikeltyp	Steckdosenelement
Höhe	465 - 595 mm
Breite	81 mm
Montage/Befestigung	Eckmontage
Netzspannung	230 V/16 A
Zertifizierung	CE
Eigenschaften	rostfrei
Form	eckig
Material Gehäuse	Edelstahl
Farbe Gehäuse	Edelstahl

Netzstecker lose beigelegt	Ja
Länge der Zuleitung (primär)	2.000 mm
Farbe Steckdose	schwarz
Kabelauslass	Kabelauslass hinten oben
Teleskopfunktion	Mit teleskopierbarem Ausgleichsstück ohne Endkappen
Ausführung Steckdosen	3 x Schukosteckdose
Art des Steckdosenelements	Ecksteckdosenelement
Anzahl Steckdosen (gesamt)	3
Berührungsschutz	ohne erhöhtem Berührungsschutz