

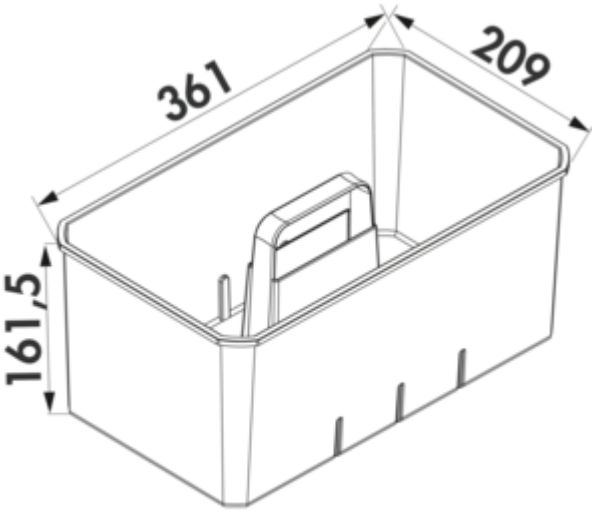

Cox Work® Garden

Numéro de produit: 8012521
Configuration: lot 1, avec bac pour petites pièces

Options de configuration
8012520 | Cox Work® Box
8012521 | lot 1, avec bac pour petites pièces
8012522 | lot 2, avec bac pour petites pièces, 2 x séparateur en U/V

✓ Nombre de récipients: 1

✓ Bac à ustensiles

Bac à ustensiles. Pour ranger par exemple des brosses, produits nettoyants, tablettes et chiffons.
— bac à ustensiles mobile, vert
— différentes possibilités d'utilisation
— intégrable dans tous les systèmes de bacs Cox® avec les dimensions du système Cox® 230 x 382 mm

plus d'infos...

Fiche technique

Type d'article	Bac à ustensiles	Couvercle	Non
Hauteur	161,5 mm	Nombre de récipients	1
Largeur	361 mm	Forme	angulaire
Matériau	plastique		

Naber GmbH
Enschedestr. 24
DE-48529 Nordhorn

Tel. +49 5921 704-0
Fax +49 5921 704-140
naber@naber.com

Croquis coté (PDF)

