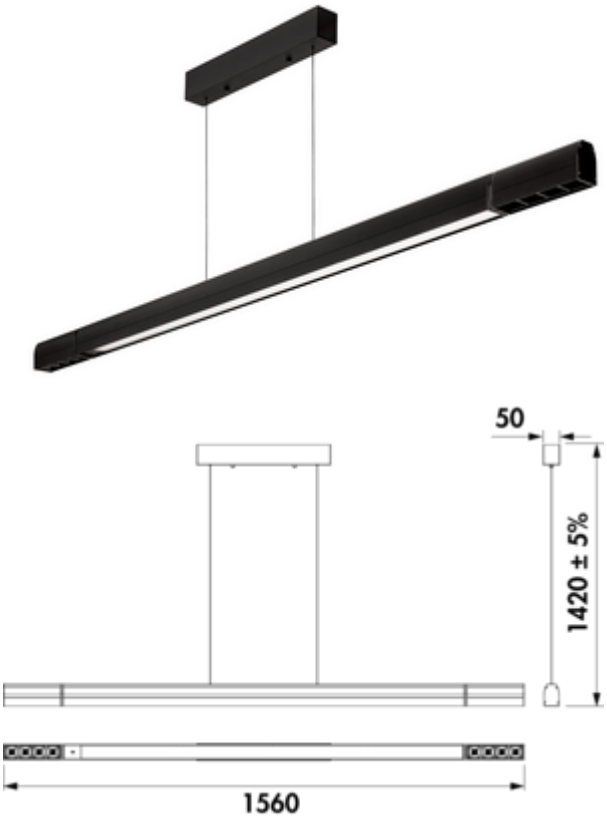

Svala LED

Produktnummer: 7065160
Konfiguration: L 1560 mm, 40 W, schwarz

Konfigurationsoptionen
7065160 | L 1560 mm, 40 W, schwarz

✓ Pendelleuchte
✓ 2700 K warmweiß, 4000 K neutralweiß, 6000 K kaltweiß
✓ 40 Watt

Pendelleuchte. Kunststoffgehäuse inkl. Konverter.
— 230 V **(Hochvolt)**, drei Farbbereiche: **2700 K** warmweiß, **4000 K** neutralweiß, **6000 K** kaltweiß
— max. 95 Lumen/Watt bei **4000 K** neutralweiß
— Dimmung per Gestensteuerung (Handwellen-Sensor)
— **nicht durch bauseitigen Dimmer dimmbar**
— Abhängung max. 1300 mm
— **ohne Fernbedienung, An/Aus-Funktion über bauseitigen Lichtschalter**
Dieses Produkt enthält eine Lichtquelle der Energieeffizienzklasse G.

CE

weitere Infos...

Technische Daten

Artikeltyp	Leuchte
Höhe	50 mm
Breite	1.560 mm
Material	Kunststoff
Energieeffizienzklasse	G
Netzspannung	220–240 VAC
Zertifizierung	CE
Schutzart	IP20
Schutzklasse	II
Schalter	Ja
Leuchtmitteltyp	LED
Farbtemperatur	2700 K warmweiß, 4000 K neutralweiß, 6000 K kaltweiß
Farbwiedergabeindex	>80
Leuchtmittel austauschbar	Nein

Lichtausbeute	max. 95 Lumen/Watt bei 4000 K neutralweiß
Material Gehäuse	Kunststoff
Material Abdeckung	Kunststoff
Farbe Abdeckung	schwarz
Abhängung	1300 mm
Segmente stufenlos verstellbar	Ja
Ausstrahlungswinkel	80°
Leuchtmittel enthalten	Ja
Art der Dimmung	Helligkeit stufenlos dimmbar
Durch bauseitigen Dimmer dimmbar	Nein
Bauart Leuchte	Pendelleuchte
Dimmfunktion	Helligkeit stufenlos dimmbar
Leistung Leuchtmittel	40 Watt