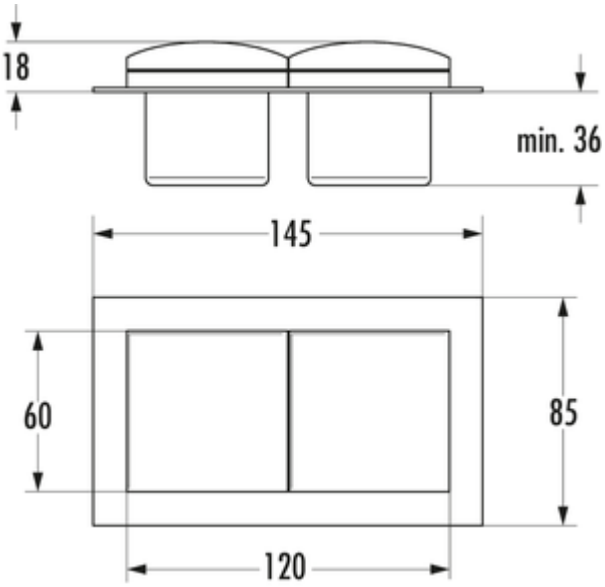

Mira BS1

Produktnummer: 7053115
Konfiguration: schwarz matt

Konfigurationsoptionen
7053044 | Edelstahl
7053115 | schwarz matt

✓ Einbausteckdosenelement
✓ 2 x Schukosteckdose
✓ eckig

Steckdosenelement. 2-fach. Mit Klappdeckel.
Durch seine geringe Einbautiefe lässt sich die Mira BS1 besonders gut in Schrank-blenden integrieren.
— 240 V/16 A
— 85 x 145 x mindestens 36 mm (H x B x T)
— 2000 mm Netzanschlussleitung, Schukostecker lose beigelegt

EDELSTAHL® Rost frei

weitere Infos...

Technische Daten

Artikeltyp	Steckdosenelement
Höhe	85 mm
Breite	145 mm
Montage/Befestigung	Wandmontage Frontblende
Netzspannung	240 V/16 A
Zertifizierung	CE
Eigenschaften	rostfrei
Form	eckig
Einbautiefe	36 mm

Farbe Gehäuse	schwarz matt
Netzstecker lose beigelegt	Ja
Länge der Zuleitung (primär)	2.000 mm
Farbe Steckdose	schwarz
Kabelauslass	Kabelauslass hinten
Deckel-/Blendentyp	Klappdeckel
Ausführung Steckdosen	2 x Schukosteckdose
Art des Steckdosenelements	Einbausteckdosenelement
Anzahl Steckdosen (gesamt)	2