

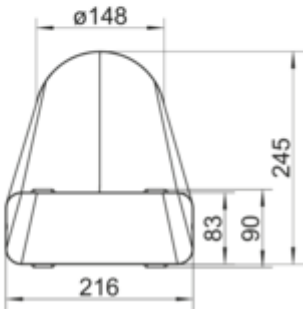

STEEL flow SF-VEST 150 Versatzendstück

Produktnummer: 4061028
Konfiguration: verzinkter Stahl

Konfigurationsoptionen
4061028 | verzinkter Stahl

✓ Verbindungselement
✓ Stecksystem
— Ø 148 mm (Anschlussmaß innen)
— Einsatz beim Anschluss von Downdrafthauben
— ermöglicht platzsparende Abluftführung beim Einsatz von Sockellüftern
— passend für Flachkanäle SF-VRO flex und SF-VRO

weitere Infos...

Technische Daten

Artikeltyp	Verbindungselement
Marke	STEEL flow
Höhe	245 mm
Breite	214 mm
Material	verzinkter Stahl
Oberfläche/Beschichtung	verzinkt
Montage/Befestigung	Stecksystem
Hinweis	Einsatz beim Anschluss von Downdrafthauben ermöglicht platzsparende Abluftführung beim Einsatz von Sockellüftern

geeignet für	passend für Flachkanäle SF-VRO flex und SF-VRO
Form	eckig
Außendurchmesser	150 mm
Anschlussdurchmesser	148 mm
Systemmaß	150
Anschlussform	rund
Lüftungssystem	COMPAIR STEEL flow® 150

Einbaumaße (PDF)

