

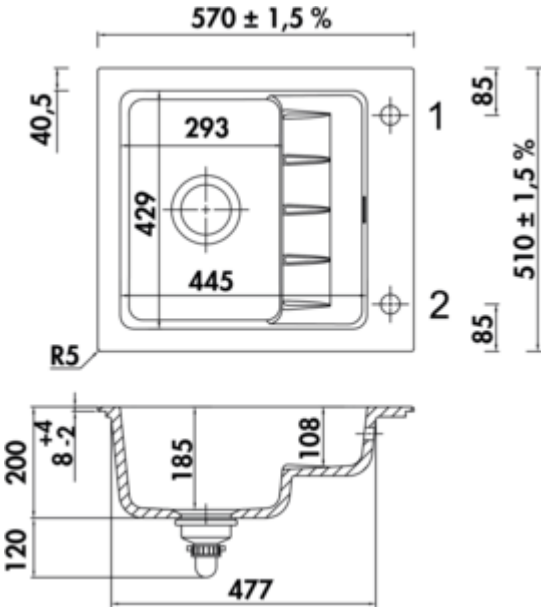

PickUP E

Produktnummer: 1091002
Konfiguration: schiefer

Konfigurationsoptionen
1091001 | weiß glänzend
1091002 | schiefer
1091003 | nero
1091004 | lava
1091005 | weiß matt

✓ Einbauspüle
✓ Keramik
✓ Exzentergarnitur, verchromt

Einbauspüle. Keramik, Einzelbecken mit zweiter Ebene, reversibel, 3½" Siebkorbventil mit Premium-Drehexzentergarnitur verchromt, Lochbohrung 1+2 durchgebohrt.
— geeignet für Arbeitsplattenstärken ab 30 mm
— Ausschnittmaß ca. 540 x 480 mm, R 5 mm

Design by Hans Winkler Design, Grafenau.



Technische Daten

Artikeltyp	Spüle
Höhe	320 mm
Breite	570 mm
Material	Keramik
Designer	Design by Hans Winkler Design, Grafenau.
Einbauvariante	Einbauspüle
Breite Hauptbecken	293 mm
Höhe Hauptbecken	185 mm
Tiefe Hauptbecken	429 mm
Ausschnittmaß	ca. 540 x 480 mm, R 5 mm
Spülenaußenradius (R)	5
Materialstärke Arbeitsplatte minimal	30 mm
Anzahl Hahnlöcher	1

Armaturenbank	Ja
Lochbohrungen	2
Anordnung Becken	Reversibel
Anzahl Becken	1 Hauptbecken
Anzahl Überlaufstellen	1
Abtropffläche	Mit integrierter Abtropffläche
Ventilart	3 1⁄2" Siebkorbventil
Überlauf	Überlauf im Hauptbecken
Garnitur	Exzentergarnitur, verchromt
Schrankbreite	600 mm
Garniturbetätigung	Drehexzenter verchromt
Hinweis	wir empfehlen eine Armatur mit herausziehbarem Auslauf oder Schlauchbrause einzusetzen

Naber GmbH
Enschedestr. 24
DE-48529 Nordhorn

Tel. +49 5921 704-0
Fax +49 5921 704-140
naber@naber.com

Zubehör

1091038	Beckeneinsatz, Zubehör, Edelstahl
1091039	Schneidbrett aus Bambus, geölt
1091030	Abdeckkappe für den Spülenablauf, Zubehör, Edelstahl glänzend
1091031	Abdeckkappe für den Spülenablauf, Zubehör, Edelstahl gebürstet
1091032	Abdeckkappe für den Spülenablauf, Zubehör, Keramik, weiß glänzend
1091033	Abdeckkappe für den Spülenablauf, Zubehör, Keramik, schiefer
1091034	Abdeckkappe für den Spülenablauf, Zubehör, Keramik, nero
1091035	Abdeckkappe für den Spülenablauf, Zubehör, Keramik, lava

Empfehlungen

5011252	Arco 2, Spültischarmatur, chrom, Hochdruck
1091027	Premium Drehexzenter, Zubehör, nero
1091036	Premium Drehexzenter, Zubehör, chrom
1091037	Premium Drehexzenter, Zubehör, Edelstahl

Naber GmbH
Enschedestr. 24
DE-48529 Nordhorn

Tel. +49 5921 704-0
Fax +49 5921 704-140
naber@naber.com

Maßskizze (PDF)

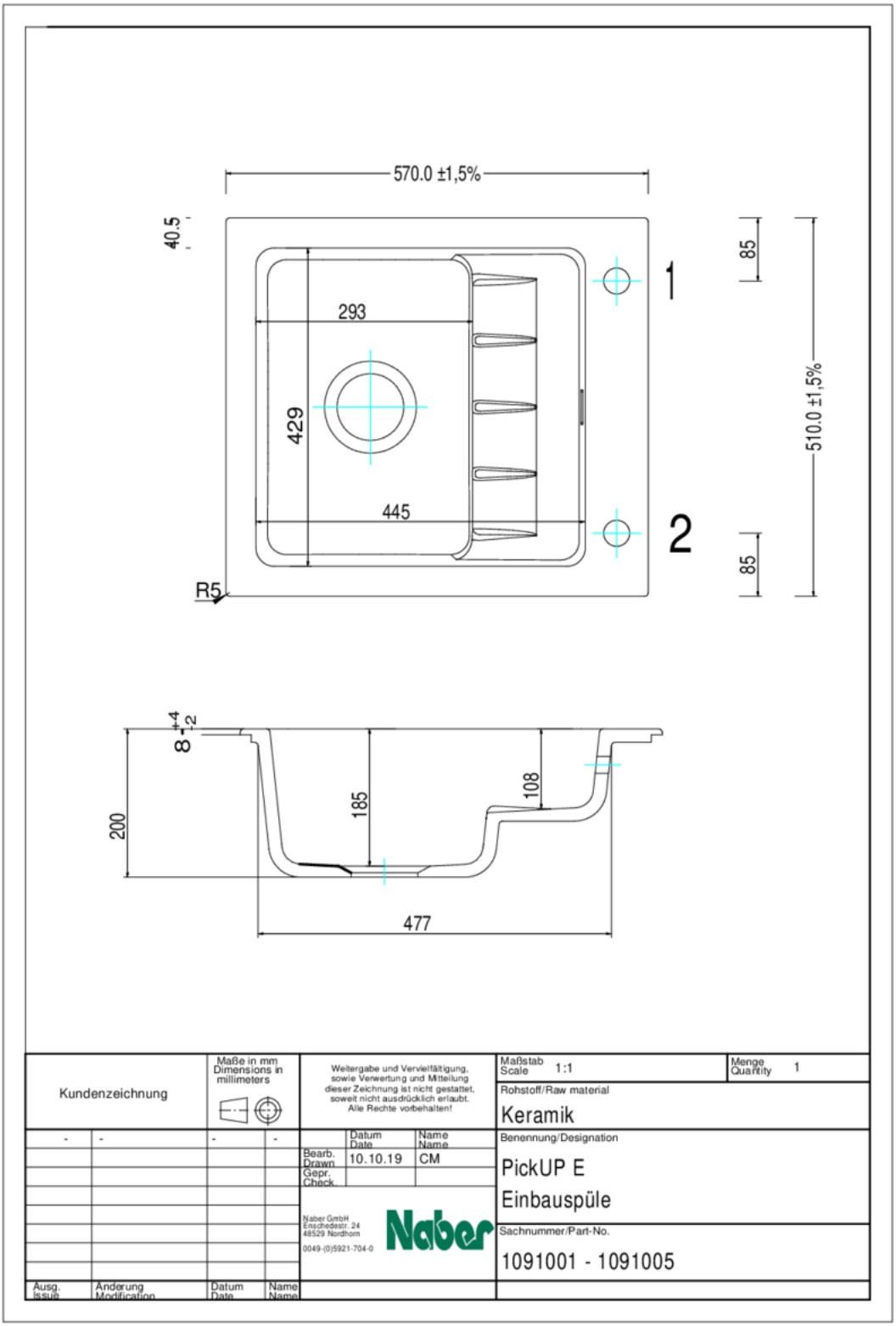

Einbaumaße (PDF)

