

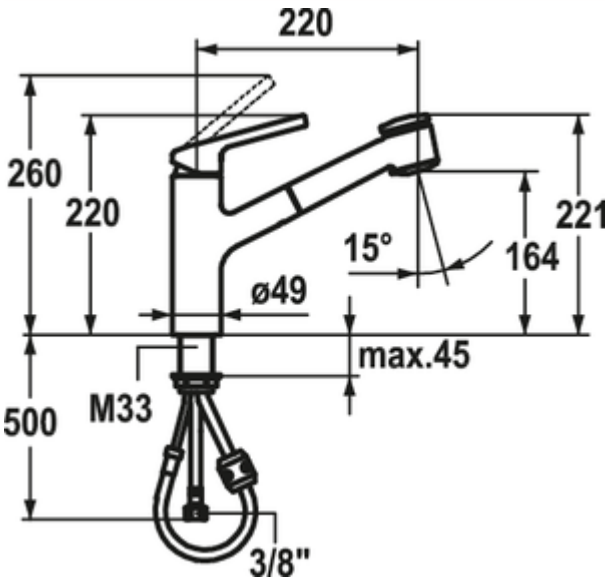

KWC Luna E2

Produktnummer: 5022245
Konfiguration: schwarz matt, Hochdruck

Konfigurationsoptionen
5022243 | chrom, Hochdruck
5022245 | schwarz matt, Hochdruck
5022246 | chrom, Niederdruck

✓ Spültischarmatur
✓ Hochdruck

Einhebelmischer. Mit **schwenk-/herausziehbarer** Schlauchbrause (Strahl/Brause umstellbar) und Keramikkartusche.
— Schwenkbereich 130°
— Bohr-Ø 35 mm
— TouchProtect: Schutz vor Verbrennungen durch Zweischalenprinzip
— Auszugbrause (SprayClean aktive Kalkbeseitigung und schnelle Siebreinigung, bis 600 mm ausziehbar, PowerClean Siebstrahlmodus mit Rückstellautomatik)
— EasyLock: einfache Auszugbrausenrückführung
— KWC Steuerpatrone M 35 (mit Keramikscheibentechnik)
— flexible Anschlussschläuche 3/8"
— Befestigung mit Gewindestutzen M33 x 1.5

BELGAQUA

SWISS MADE

KERAMISCHE DICHTUNG

weitere Infos...

Technische Daten

Artikeltyp	Spültischarmatur	Schwenkbereich Auslauf	130°
Marke	KWC	Armaturenart	Einhebelmischer
Höhe	220 mm	Betriebsdruck	Hochdruck
Breite	49 mm	Material	Zamak (Zinkdruckguss)
Anzahl Griffe	1	Oberfläche/Beschichtung	pulverbeschichtet
Aufbauhöhe gesamt	220 mm	Arbeitsplattenstärke	45 mm
Ausladung	220 mm	Hahnlochanzahl	1
Auslaufhöhe	164 mm	Strahl/Brause umstellbar	Ja
Bedienungsart	Hebel	Neigungswinkel Strahlregler	15 °
Bohrdurchmesser	35 mm	Temperatur einstellbar	Ja
Griffposition	oben	Art der Schlauchbrause	mit schwenk-/herausziehbarer Schlauchbrause (Strahl/Brause umstellbar)
Kartusche mit keramischen Dichtscheiben	Ja		

Maßskizze (PDF)

