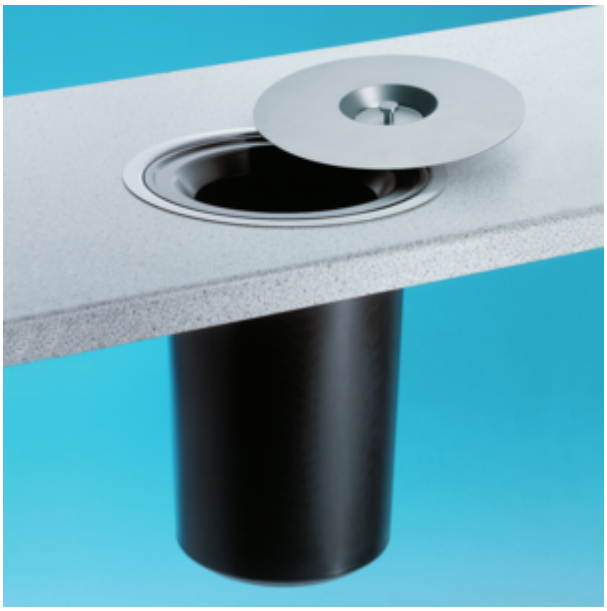

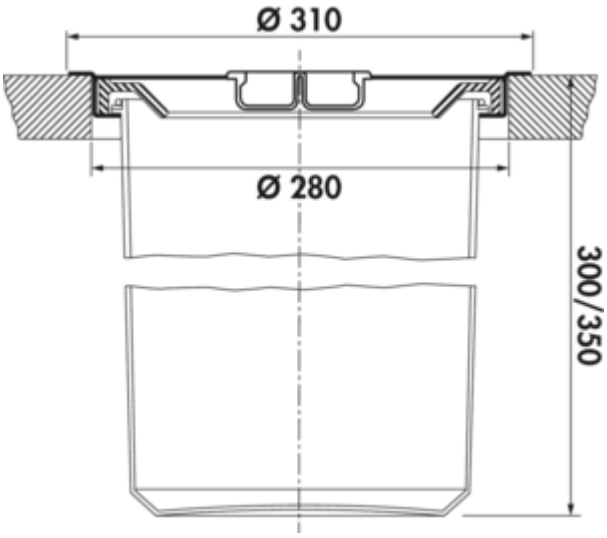

WESCO® Dassa 2

Productnummer: 8011059
Configuratie: roestvrij staal met kunststofelement, 13 l

Configuratie-opties
8011059 | roestvrij staal met kunststofelement, 13 l
8011101 | roestvrij staal met kunststofelement, 11 l

✓ Vrijstaande containers
✓ 13 l
✓ Aantal containers: 1
— afvalvolume 11 of 13 l
— montage: in het werkblad
— ook vlakbouw mogelijk
— buiten-Ø 310 mm
— inbouwmaat-Ø 280 mm

meer info...

Technische gegevens

Type artikel	Vrijstaande containers	Aantal containers	1
Merk	WESCO®	Type afvalverzamelaar	Vrijstaande containers
Hoogte	350 mm	Totaal volume	13 l
Breed	310 mm	Volume/inhoud container 1	13 l
Monteren/bevestigen	in het werkblad	Hoogte inzetstuk	350 mm
Materiaal container	kunststof	Breed gebruik	280 mm
Materiaal Deckel	roestvrij staal	Diepte inzetstuk	280 mm
Omslag	Ja	Volume/inhoud container	13
Type hoes	Sluitdeksel	Oud Wesco artikelnr.	060300-47

Onderdelen

8010017	Emmer voor Pedaalafvalverzamelaar, Enkele emmer, zwart