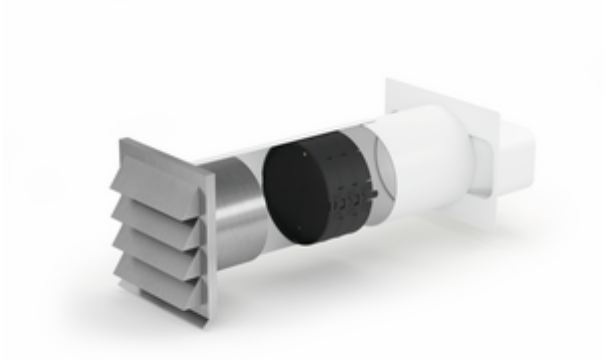

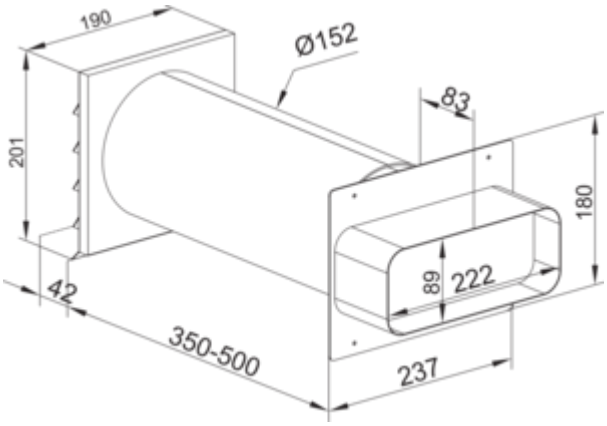

E-Jal flow 150 Mauerkasten inkl. THERMOBOX

Produktnummer: 4043066
Konfiguration: weiß, Edelstahl

Konfigurationsoptionen
4043066 | weiß, Edelstahl

✓ Mauerkasten
✓ Montage in die Wand

Mauerkasten mit Teleskoprohr, inkl. eingebautem Wärmerückhaltesystem THERMO-BOX und **Edelstahl-Außenjalousie E-Jal**.
— Rohrstutzen 227 x 94 mm
— Stutzentiefe 80 mm
— Einbautiefe 350–500 mm, kürzbar bis 290 mm
— Wanddurchbruch-Ø ca. 155 mm
— Blower-Door zertifiziert (notwendiger Öffnungsdruck >65 Pa)

EDELSTAHL® Rostfrei

weitere Infos...

Technische Daten

Artikeltyp	Mauerkasten
Höhe	201 mm
Breite	190 mm
Material	Edelstahl
Montage/Befestigung	Montage in die Wand
Zertifizierung	Rostfrei
Eigenschaften	kürzbar
Form	eckig
Einbautiefe	350–500 mm
Außendurchmesser	150 mm

Kürzbarkeit	kürzbar auf 290 mm
Stutzentiefe	80 mm
Durchmesser Wanddurchbruch	155 mm
Anschlussdurchmesser	150 mm
Ausführung Mauerkasten	Mauerkasten mit Teleskoprohr, inkl. eingebautem Wärmerückhaltesystem THERMOBOX und Edelstahl-Außenjalousie E-Jal
Rohrstutzenmaß	Rohrstutzen 227 x 94 mm
Systemmaß	150
Anschlussform	eckig
Lüftungssystem	COMPAIR flow 150
Öffnungsdruck	> 65 Pa

Maßskizze (PDF)

