

Kreta 2 droite

Numéro de produit: 3023027
Configuration: couleur acier inox, H 230 mm

Options de configuration

3023026 | couleur acier inox, H 190 mm
3023027 | couleur acier inox, H 230 mm
3023029 | couleur acier inox, H 170 mm
3023033 | noir mat, H 170 mm
3023034 | noir mat, H 190 mm
3023035 | noir mat, H 230 mm

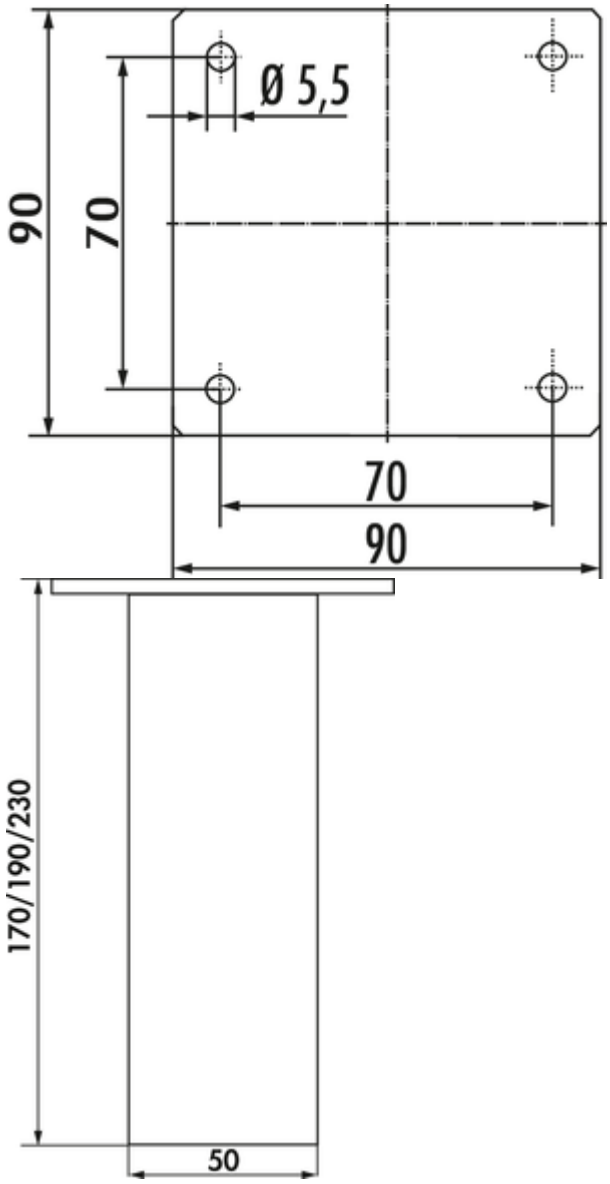

✓ Console
✓ Matériau: aluminium
✓ angulaire

Console. Profilé aluminium 50 x 50 mm.
— droite
— charge max. par paire d'env. 60 kg à charge répartie régulièrement, une distance max. des consoles de 900 mm et un déport max. des plaques de 250 mm

plus d'infos...

Naber GmbH
Enschedestr. 24
DE-48529 Nordhorn

Tel. +49 5921 704-0
Fax +49 5921 704-140
naber@naber.com

Fiche technique

Type d'article	Console	Profil du matériau	aluminium
Hauteur	230 mm	Version élément de soutien	droite
Largeur	50 mm	Dimensions du profil	50 x 50 mm
Matériau	aluminium	Dimensions de la surface d'appui	90 x 90 mm
Forme	angulaire	Angle d'inclinaison	0°
Capacité de charge	charge max. par paire d'env. 60 kg à charge répartie régulièrement, une distance max. des consoles de 900 mm et un déport max. des plaques de 250 mm		

Naber GmbH
Enschedestr. 24
DE-48529 Nordhorn

Tel. +49 5921 704-0
Fax +49 5921 704-140
naber@naber.com

Croquis coté (PDF)

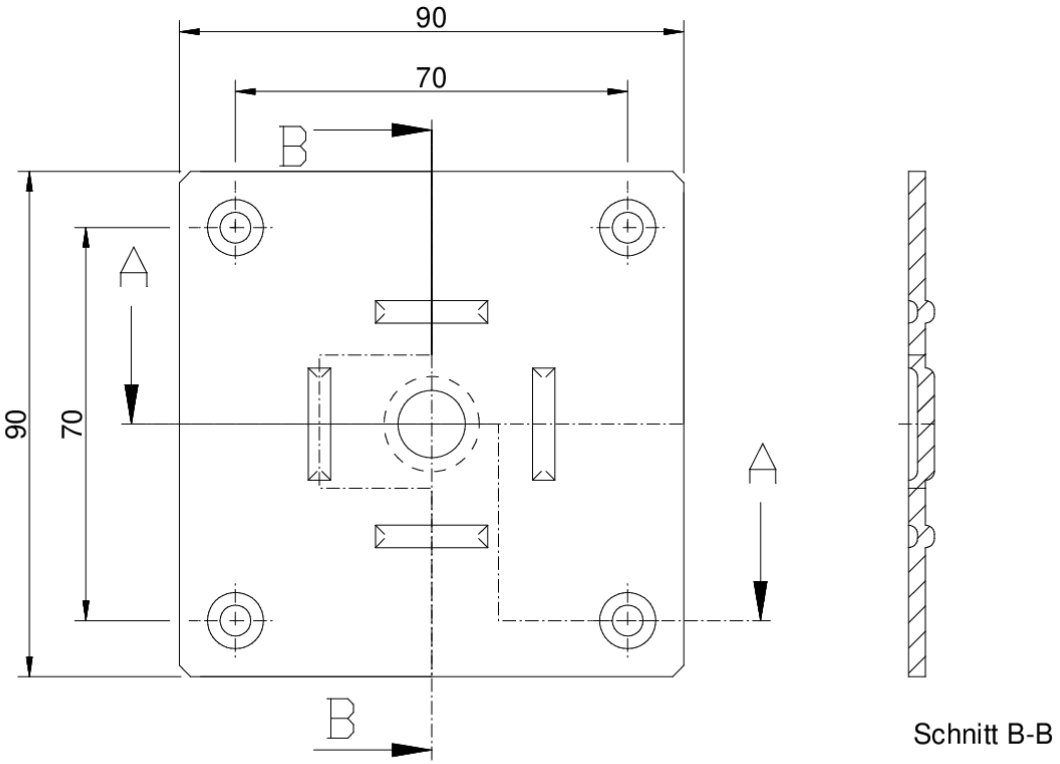

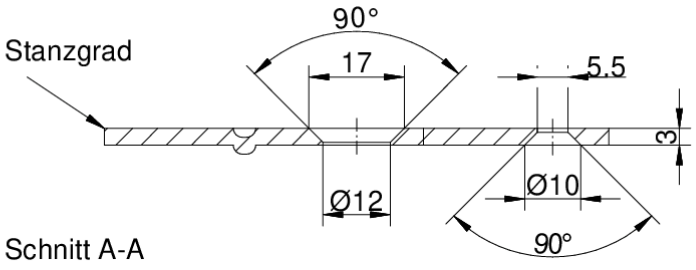

Maßstab 1:1