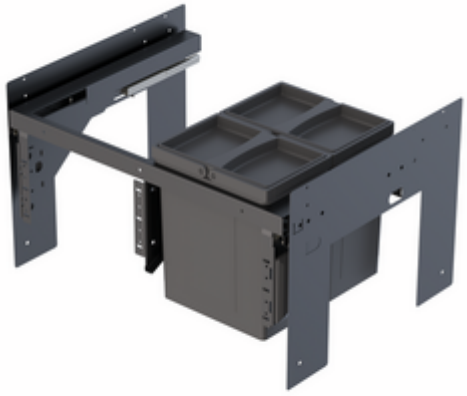

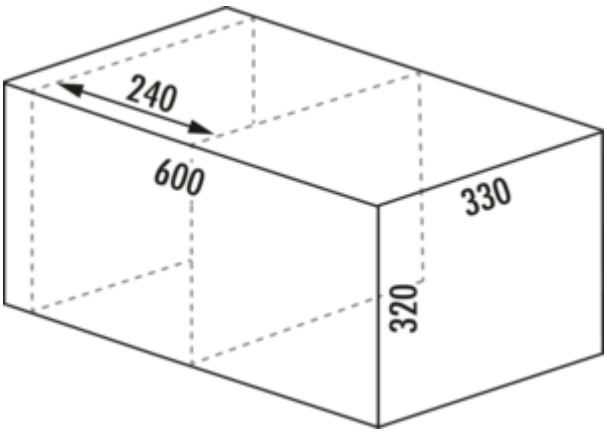

WESCO® Pullboy Soft Fusion® 320 K/600-2

Produktnummer: 8011733
Konfiguration: anthrazit, Einbau rechts

Konfigurationsoptionen
8011733 | anthrazit, Einbau rechts

✓ Frontauszugssystem
✓ 16 l
✓ Anzahl Behälter: 2
— Führungsschienentiefe 420 mm
— Abfallvolumen 16 (2 x 8) l
— inkl. Einzeldeckel
— Maße: 320 x 562 x 330 mm (H x B x T)
— Montage: Seitenwandmontage mit Frontblende
— für 16/19 mm Seitenwände
— **mit Softeinzug und Dämpfung**
— **geeignet für ein Reservoir mit einer Breite von 240 mm**
— **Die Positionierung des Reservoirs muss links erfolgen.**

weitere Infos...

Technische Daten

Artikeltyp	Abfallsammelsystem
Marke	WESCO®
Höhe	320 mm
Breite	562 mm
Schrankbreite	600 mm
Montage/Befestigung	Frontblende Seitenwand
Hinweis	Die Positionierung des Reservoirs muss links erfolgen.
Material Behälter	Kunststoff
geeignet für	geeignet für ein Reservoir mit einer Breite von 240 mm
Eigenschaften	flexibel platzsparend
Farbe Behälterdeckel	oriongrau
Deckel	Ja
Deckelart	Verschlussdeckel
Anzahl Behälter	2

Bauart Abfallsammler	Frontauszugssystem
Führungsschienentiefe	420 mm
Gesamtvolumen	16 l
Volumen/Inhalt Behälter 1	8 l
Volumen/Inhalt Behälter 2	8 l
Form	eckig
Softeinzug	Ja
Für Seitenwandstärke	16/19 mm
Farbe Führung	oriongrau
Farbe Gestell	oriongrau
Volumen/Inhalt Behälter	8/8
Einzeleimer entnehmbar	Ja
Schließmechanismus	Mit Dämpfer

Empfehlungen

8011798	Pullboy Soft Fusion® Deckelsystem, Abfallsammelsystem, anthrazit, H 342 mm
8011799	Pullboy Soft Fusion® Deckelsystem, Abfallsammelsystem, anthrazit, H 492 mm

Naber GmbH
Enschedestr. 24
DE-48529 Nordhorn

Tel. +49 5921 704-0
Fax +49 5921 704-140
naber@naber.com