

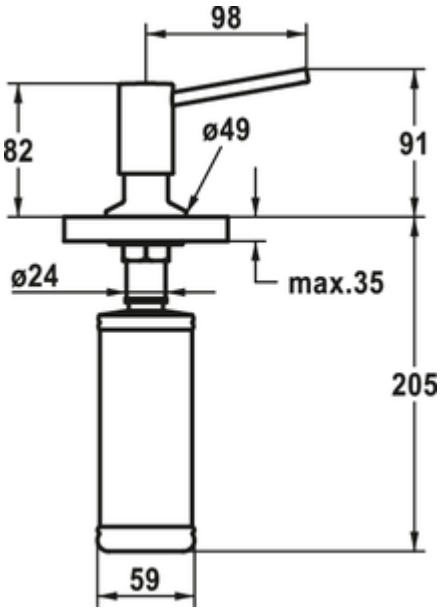

KWC Spülmittelspender Basic

Produktnummer: 5022217
Konfiguration: schwarz matt

Konfigurationsoptionen
5022216 | chrom
5022217 | schwarz matt
5022218 | edelstahlfinish

✓ Spülmittelspender
✓ 0,32 l
✓ KWC

Spülmittelspender. Inhalt 320 ml. Befüllung von oben.
— Bohr-Ø 26 mm

weitere Infos...

Technische Daten

Artikeltyp	Spülmittelspender	Ausladung	98 mm
Marke	KWC	Bohrdurchmesser	26 mm
Höhe	91 mm	Material	Messing
Breite	49 mm	Volumen/Inhalt	0,32 l
Anzahl Griffe	1	Befüllung von oben	Ja
Aufbauhöhe gesamt	91 mm		

Naber GmbH
Enschedestr. 24
DE-48529 Nordhorn

Tel. +49 5921 704-0
Fax +49 5921 704-140
naber@naber.com

Maßskizze (PDF)

