

LINEA Fuoco 1

Productnummer: 5011326
Configuratie: zwart mat, hoogdruk

Configuratie-opties

5011320 | chroom, hoogdruk
5011321 | chroom, laagdruk
5011322 | roestvrij staalfinish, hoogdruk
5011323 | roestvrij staalfinish, laagdruk
5011326 | zwart mat, hoogdruk
5011327 | zwart mat, laagdruk

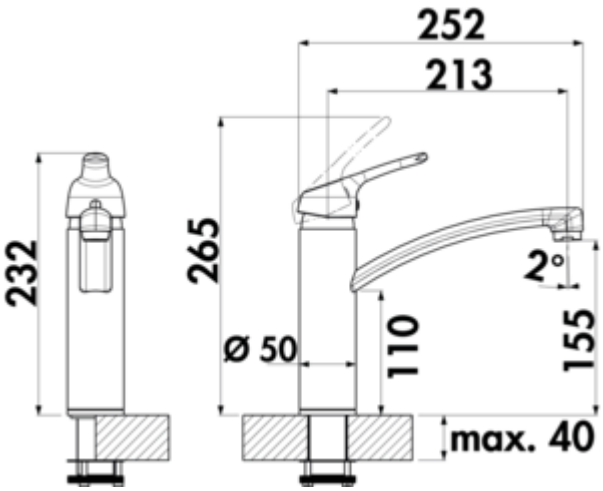

✓ Gootsteenkraan
✓ hoogdruk
✓ met zwenkbare uitloop

Eéngreepsmengkraan. Met zwenkbare uitloop, laminaire straalregelaar en keramisch binnenwerk.
— zwenkbereik 360°
— boor Ø 35 mm
— komt overeen met de Duitse en Europese drinkwaterverordening/richtlijn

BELGAQUA

KERAMISCHE DICHTUNG

meer info...

Technische gegevens

Type artikel	Gootsteenkraan	Type fitting	Eengreepsmengkraan
Merk	LINEA	Bedrijfsdruk	hoogdruk
Aantal handgrepen	1	Breed	50 mm
Totale installatiehoogte	232 mm	Materiaal	messing
Bereik	213 mm	Oppervlak/coating	poedergecoat
uitloop	met zwenkbare uitloop	Werkbladdikte	40 mm
Afvoerhoogte	155 mm	Aantal kraangaten	1
Bedrijfsmodus	Hefboom	Patroongrootte	35 mm
Hoogte	232 mm	Hellingshoek van beluchter	2 °
Boordiameter	35 mm	Type aansluiting	G 3/8“ F
positie hendel	boven	Aansluitgrootte	DN 15
Patroon met keramische afdichtingsschijven	Ja	Verbindingsslangen	600 mm
Draaibare uitloop	360°		

Maatschets (PDF)

