

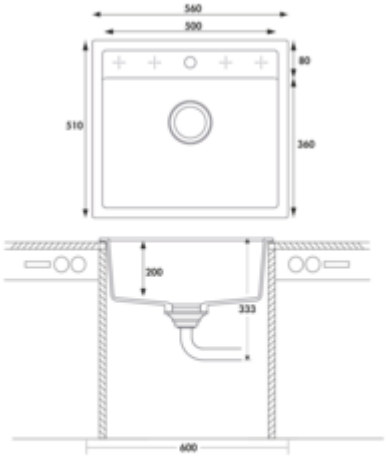

Angola 56

Produktnummer: 1106022
Konfiguration: granit espresso

Konfigurationsoptionen
1106021 | granit nero
1106022 | granit espresso
1106023 | granit metallico
1106025 | granit magnolia
1106026 | granit concrete
1106027 | granit lava
1106028 | granit nero assoluto

✓ Einbauspüle
✓ Flächenbündige Spüle
✓ Composite

Einbauspüle. Composite, Einzelbecken. 3½" Siebkorbventil mit Drehexzentergarnitur, verchromt. 5 Vorbohrungen, **Bohrungen müssen vor Ort durchgeschlagen werden**. **Auch geeignet für den flächenbündigen Einbau**.
— geeignet für Arbeitsplattenstärken von 22 mm bis 44 mm
— Ausschnittmaß ca. 545 x 495 mm (Einbauspüle)
— auch verwendbar in Kombination mit Heißwasser-Armaturen (+/–100 °C)





weitere Infos...

Technische Daten

Artikeltyp	Spüle
Höhe	327,5 mm
Breite	560 mm
Material	Composite
Einbauvariante	Einbauspüle Flächenbündige Spüle
Breite Hauptbecken	500 mm
Höhe Hauptbecken	200 mm
Tiefe Hauptbecken	360 mm
Ausschnittmaß	ca. 545 x 495 mm (Einbauspüle)
Materialstärke Arbeitsplatte maximal	44 mm
Materialstärke Arbeitsplatte minimal	22 mm

Armaturenbank	Ja
Lochbohrungen	5 Vorbohrungen Bohrungen müssen vor Ort durchgeschlagen werden
Hinweis Armaturbohrung	vorgebohrt
Anzahl Becken	1 Hauptbecken
Anzahl Überlaufstellen	1
Ventilart	3 1⁄2" Siebkorbventil
Überlauf	Überlauf im Hauptbecken
Garnitur	Exzentergarnitur
Schrankbreite	600 mm
Garniturbetätigung	Drehexzenter verchromt
geeignet für	auch verwendbar in Kombination mit Heißwasser-Armaturen (+/–100 °C)

Zubehör

1106282	Austauschset Drehexzentergarnitur, Ablaufgarnitur, schwarz

Naber GmbH
Enschedestr. 24
DE-48529 Nordhorn

Tel. +49 5921 704-0
Fax +49 5921 704-140
naber@naber.com

Ersatzteile

1106062	Drehexzentergarnitur, Ablaufgarnitur, 3½" Siebkorbventil, für Angola 56
1106065	Siebkorbeinsatz handbetätigt, Zubehör, für Singoli 600, Angola 56

Naber GmbH
Enschedestr. 24
DE-48529 Nordhorn

Tel. +49 5921 704-0
Fax +49 5921 704-140
naber@naber.com

Maßskizze (PDF)

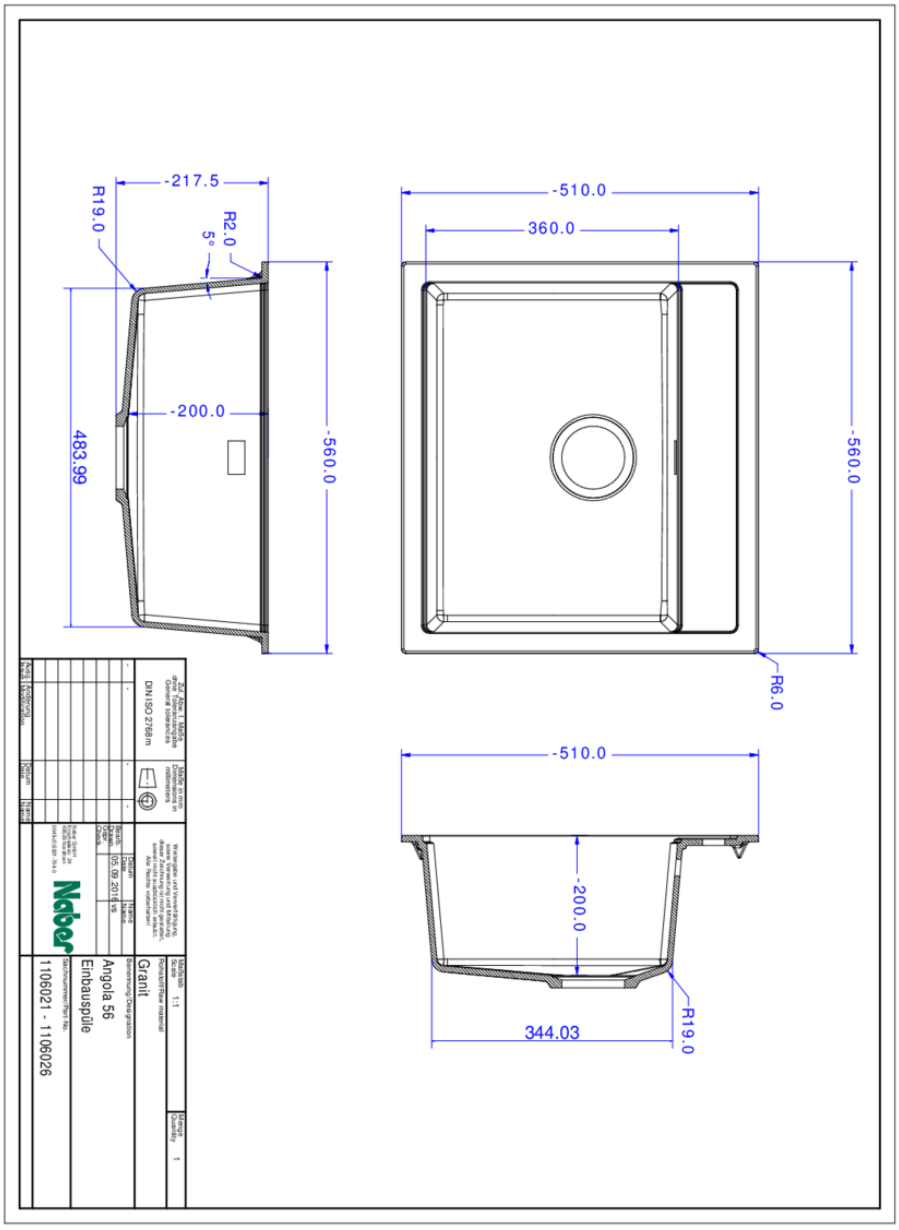

Einbaumaße (PDF)

