

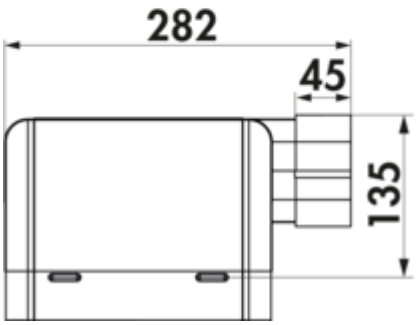

STEEL flow SF 150 Rohrset für Muldenlüfter

Produktnummer: 4061024
Konfiguration: verzinkter Stahl

Konfigurationsoptionen
4061024 | verzinkter Stahl

✓ Verbindungselement
✓ Montage in die Wand
✓ Stecksystem

Das Rohrset erlaubt eine platzsparende Anordnung der Abluftrohre bei Dunstabzugshauben mit Downdraft- bzw. Muldenlüftung.
— Anschlussmaß (222 x 89 mm) für direkten Anschluss an das Abzugsystem
— Führungsrichtung (links/rechts) durch umstecken variierbar
— passend für Flachkanäle SF-VRO flex und SF-VRO

weitere Infos...

Technische Daten

Artikeltyp	Verbindungselement
Marke	STEEL flow
Höhe	282 mm
Breite	384 mm
Material	verzinkter Stahl
Oberfläche/Beschichtung	verzinkt
Montage/Befestigung	Montage in die Wand Stecksystem
Hinweis	Führungsrichtung (links/rechts) durch umstecken variierbar

geeignet für	passend für Flachkanäle SF-VRO flex und SF-VRO
Form	eckig
Außendurchmesser	150 mm
Anschlussmaß	Anschlussmaß (222 x 89 mm) für direkten Anschluss an das Abzugsystem
Systemmaß	150
Anschlussform	eckig
Lüftungssystem	COMPAIR STEEL flow® 150

Einbaumaße (PDF)

