

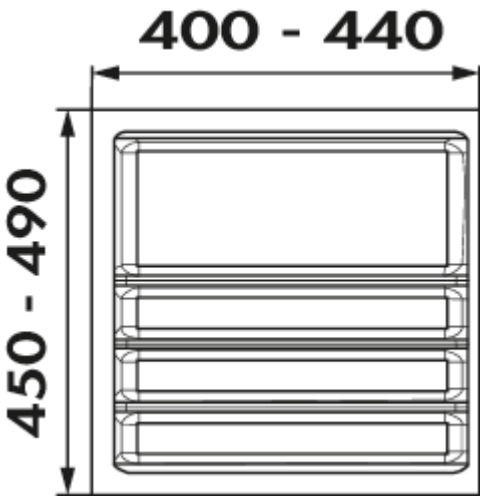

Ordine

Productnummer: 8034212
Configuratie: voor 500 mm kastbreedte, 2 sets met scheidingsplaatjes

Configuratie-opties

8034210 | voor 400 mm kastbreedte, 1 set met scheidingsplaatjes
8034211 | voor 450 mm kastbreedte, 1 set met scheidingsplaatjes
8034212 | voor 500 mm kastbreedte, 2 sets met scheidingsplaatjes
8034213 | voor 600 mm kastbreedte, 2 sets met scheidingsplaatjes
8034214 | voor 900 mm kastbreedte, 3 sets met scheidingsplaatjes

✓ Bestekelementen
✓ Kastbreedte: 500 mm
✓ snijdbaar

Bestekelement.
— roestvrij staalkleurig
— rand snijdbaar
— **H 60 mm**
— min./max. breedtes en dieptes zie maattekeningen
— sets met scheidingsplaatjes antraciet zijn in de leveringsomvang begrepen

meer info...

Technische gegevens

Type artikel	Bestekelementen	Kastbreedte	500 mm
Hoogte	60 mm	Eigenschappen	snijdbaar
Breed	400 - 440 mm	Meer delen	2 sets met scheidingsplaatjes
Materiaal	kunststof		