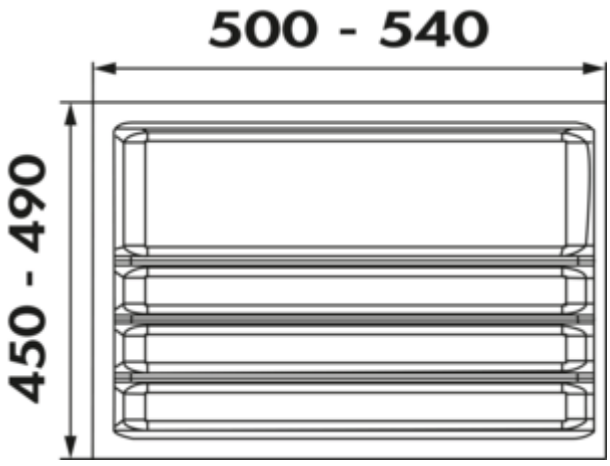

Ordine

Produktnummer: 8034213
Konfiguration: für 600er Schrank, 2 Trennstege-Sets

Konfigurationsoptionen

8034210 | für 400er Schrank, 1 Trennstege-Set
8034211 | für 450er Schrank, 1 Trennstege-Set
8034212 | für 500er Schrank, 2 Trennstege-Sets
8034213 | für 600er Schrank, 2 Trennstege-Sets
8034214 | für 900er Schrank, 3 Trennstege-Sets

✓ Besteckeinsatz
✓ Schrankbreite: 600 mm
✓ zuschneidbar

Besteckeinsatz.
— edelstahlfarbig
— Rand schneidbar
— **H 60 mm**
— min./max. Breiten und Tiefen siehe Maßzeichnungen
— Trennstege-Sets anthrazit sind im Lieferumfang enthalten

weitere Infos...

Technische Daten

Artikeltyp	Besteckeinsatz	Schrankbreite	600 mm
Höhe	60 mm	Eigenschaften	zuschneidbar
Breite	500 - 540 mm	weitere Teile	2 Trennstege-Sets
Material	Kunststoff		

Zubehör

8034175	Ordine Trennsteg, Systembaustein, anthrazit

Naber GmbH
Enschedestr. 24
DE-48529 Nordhorn

Tel. +49 5921 704-0
Fax +49 5921 704-140
naber@naber.com