

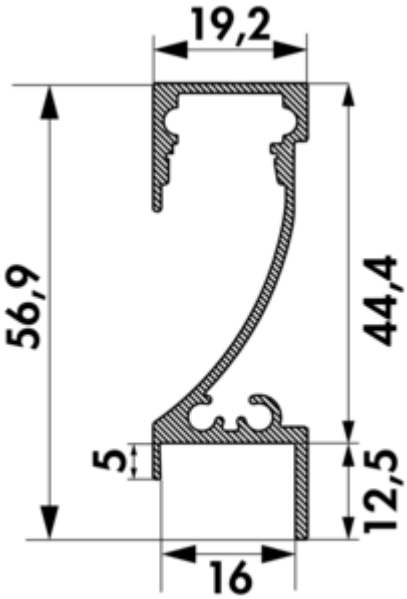

Prova Farbwechsel LED

Produktnummer: 7061207
Konfiguration: Einzelleuchte, L 2600 mm, edelstahlfarbig

Konfigurationsoptionen
7061207 | Einzelleuchte, L 2600 mm, edelstahlfarbig
7061209 | Einzelleuchte, L 2600 mm, schwarz matt

✓ Rückwandaufsatzleuchte
✓ 2700 K warmweiß bis 6500 K kaltweiß
✓ gerade

Rückwandaufsatzleuchte. Aluminium LED Profil, alle 25 mm kürzbar, keine sichtbaren LED-Punkte.

Einzelleuchte
— 31,2 W, 12 V
— stufenlose Regelung der Lichtfarbe von **2700 K** warmweiß bis **6500 K** kaltweiß
— max. 80 Lumen/Watt bei **6500 K** kaltweiß
— Leuchtenlänge 2600 mm
— 2000 mm beidseitige Zuleitung
— LED Band 2600 mm, beidseitige Einspeisung
— für 16 mm Wandstärke
— LIC 2.0/MEC LED-System kompatibel
Dieses Produkt enthält eine Lichtquelle der Energieeffizienzklasse G.

Weitere Informationen zum LIC/MEC LED-System

weitere Infos...

Technische Daten

Artikeltyp	Leuchte
Höhe	56,9 mm
Breite	2.600 mm
Montage/Befestigung	aufsteckbar
Energieeffizienzklasse	G
Schutzklasse	III
Form	gerade
Leuchtmitteltyp	LED
Farbtemperatur	2700 K warmweiß bis 6500 K kaltweiß
Farbtemperatur einstellbar	stufenlos
Leuchtmittel austauschbar	Nein
Lichtausbeute	max. 80 Lumen/Watt bei 6500 K kaltweiß

Trafo / Konverter erforderlich	Ja, muss separat bestellt werden
Anschluss	beidseitig
Material Gehäuse	Aluminium
Farbe Gehäuse	edelstahlfarbig
Homogenes Lichtfeld ohne sichtbare LED-Punkte	Ja
Kürzbarkeit	alle 25 mm kürzbar
Leuchtmittel enthalten	Ja
LIC-System kompatibel	Ja
Länge der Zuleitung (primär)	2.000 mm
Bauart Leuchte	Rückwandaufsatzleuchte
Leistung Leuchtmittel	31,2 Watt
Geeignete Wandstärke	für 16 mm Wandstärke

Zubehör

7061571	LIC 2.0 Driver LED Konverter, 30/36 W, 12/24 V
7061572	LIC 2.0 Driver LED Konverter, 60/72 W, 12/24 V
7061573	LIC 2.0 Driver LED Konverter, 90/98 W, 12/24 V
7061575	LIC 2.0 Driver LED 1-Kanal Modul Funk/ZigBee, Funktionsmodul, 12/24 V
7061576	LIC 2.0 Driver LED 4-Kanal Modul Funk/ZigBee, Funktionsmodul, 12/24 V
7061577	LIC 2.0 Driver LED Fernbedienung 1-Kanal, schwarz
7061599	LIC 2.0 Driver LED Fernbedienung 1-Kanal, weiß
7061578	LIC 2.0 Driver LED Fernbedienung 4-Kanal, schwarz
7061600	LIC 2.0 Driver LED Fernbedienung 4-Kanal, weiß
7061244	Verteiler 12 V, Verteiler, schwarz
7061049	LED Verbindungsleitung, Verbindungselement, weiß, L 2000 mm
7061305	Prova Farbwechsel LED-Band, LED Stripe, L 2600 mm, 31,2 W/12 V
7061208	Prova 90° Verbindungseckelement, Verbindungsleitung/-element, edelstahlfarbig

Naber GmbH
Enschedestr. 24
DE-48529 Nordhorn

Tel. +49 5921 704-0
Fax +49 5921 704-140
naber@naber.com