

KWC Luna E1

Numéro de produit: 5022220
Configuration: acier inox, haute pression

Options de configuration
5022220 | acier inox, haute pression
5022237 | chrome, haute pression
5022240 | chrome, basse pression
5022244 | noir mat, haute pression

✓ Robinetterie d'évier
✓ haute pression
✓ á tête pivotante

Mitigeur à bec unique. À tête pivotante et cartouche céramique.
— plage de pivotement 160°
— forage Ø 35 mm

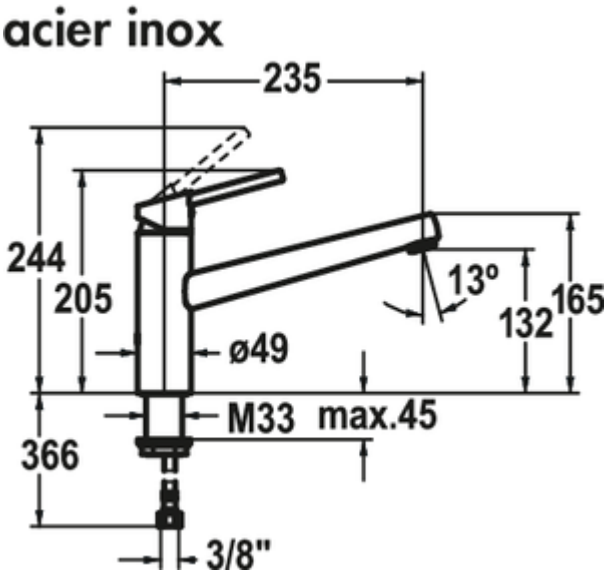

EDELSTAHL Rostfrei

SWISS MADE

KERAMISCHE DICHTUNG

plus d'infos...

Fiche technique

Type d'article	Robinetterie d'évier	Cartouche avec disques d'étanchéité en céramique	Oui
Marque	KWC	Plage de pivotement de la sortie	160°
Nombre de poignées	1	Type de robinetterie	Mitigeur à bec unique
Hauteur de montage totale	205 mm	Pression de service	haute pression
Portée	235 mm	Largeur	49 mm
Sortie	á tête pivotante	Matériau	acier inox
Hauteur d'écoulement	132 mm	Nombre de trous de robinetterie	1
Hauteur	205 mm	Angle d'inclinaison du régulateur de jet	13 °
Mode d'emploi	Levier	Température réglable	Oui
Diamètre de perçage	35 mm	Épaisseur du plan de travail	45 mm
Griffposition	en haut		

Croquis coté (PDF)

