

MF-RBV 125 coude de tuyau vertical 90°

Numéro de produit: 4033013
Configuration: blanc

Options de configuration
4033013 | blanc

✓ Élément de raccordement
✓ Système d'emboîtement pour un collage ultérieur
Avec corps conducteurs d'air et manchons préformés des deux côtés.

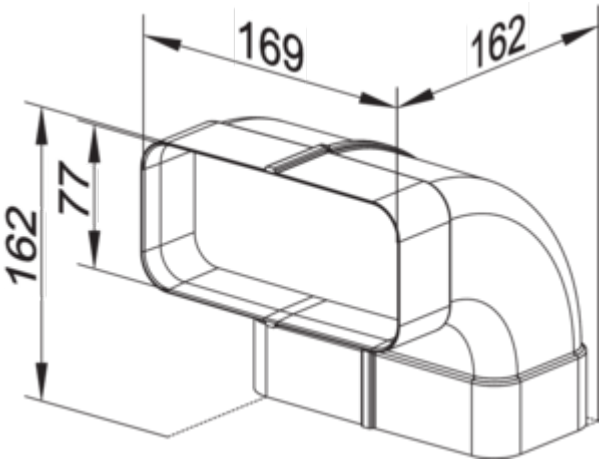

plus d'infos...

Fiche technique

Type d'article	Élément de raccordement	Forme	angulaire
Hauteur	162 mm	Diamètre extérieur	125 mm
Largeur	169 mm	Dimension du système	125
Matériau	Polystyrène	Forme de raccordement	angulaire
Montage/fixation	Système d'emboîtement pour un collage ultérieur	Système de ventilation	COMPAIR flow 125

Croquis coté (PDF)

