

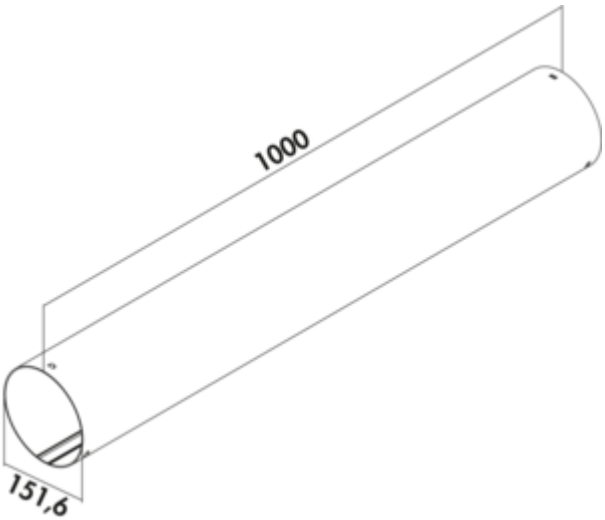

PRIME flow P-RRO 150 ronde buis

Productnummer: 4051023
Configuratie: L 1000 mm, lichtgrijs

Configuratie-opties
4051022 | L 500 mm, lichtgrijs
4051023 | L 1000 mm, lichtgrijs

✓ Luchtafvoerbuiz
✓ N-kliksysteem met geïntegreerde vergrendelingselementen
— N-kliksysteem voor een veilige verbinding met de universele verbinder
— kabelgeleiding in het ventilatiekanaal (optioneel)

meer info...

Technische gegevens

Type artikel	Luchtafvoerbuiz	Diameter aansluiting	150 mm
Merk	PRIME flow	Systeemdimensie	150
Breed	1.000 mm	Uitgangsaandrijving	rond
Materiaal	PVC	Ventilatiesysteem	COMPAIR PRIME flow®
Monteren/bevestigen	N-kliksysteem met geïntegreerde vergrendelingselementen	Kabelgeleiding	Optioneel
Opmerking	kabelgeleiding in het ventilatiekanaal (optioneel)		

Naber GmbH
Enschedestr. 24
DE-48529 Nordhorn

Tel. +49 5921 704-0
Fax +49 5921 704-140
naber@naber.com

Maatschets (PDF)

