

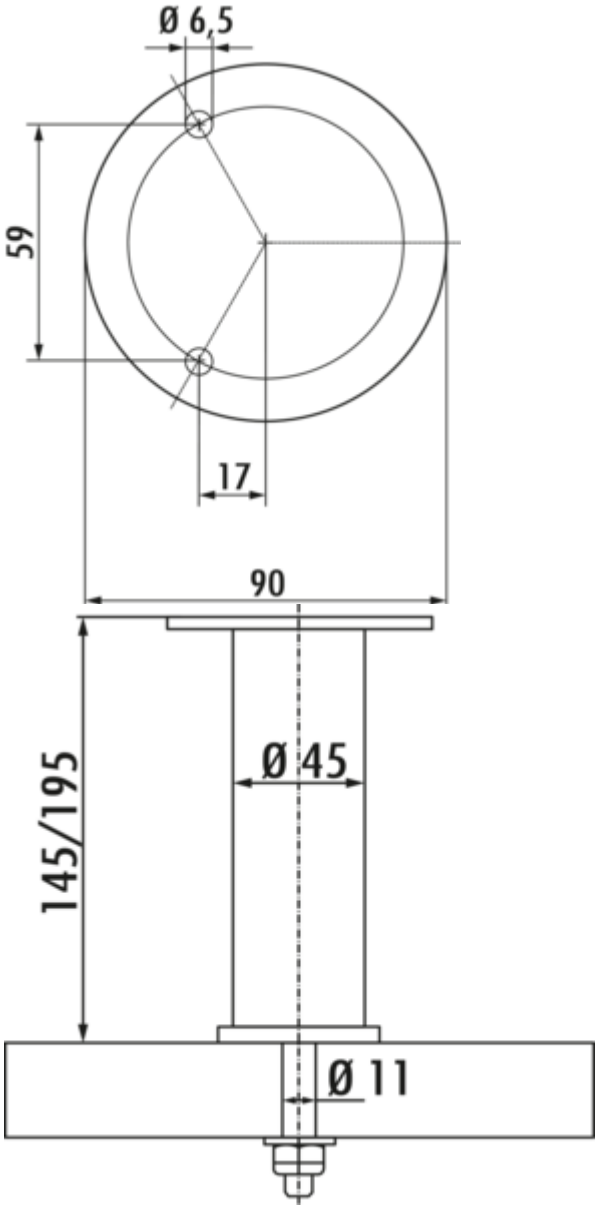

Capitello 1

Produktnummer: 3013042
Konfiguration: Edelstahl, H 145 mm, Rohr-Ø 45 mm

Konfigurationsoptionen
3013042 | Edelstahl, H 145 mm, Rohr-Ø 45 mm
3013043 | Edelstahl, H 195 mm, Rohr-Ø 45 mm

✓ Konsole
✓ Material: Edelstahl
✓ rund

Konsole. Mit Unterlegscheibe und Schraubbefestigung. Passend zum und Sockelfuß Cippo.
— max. Tragkraft pro Paar von ca. 60 kg bei gleichmäßig verteilter Last, bei einem max. Abstand der Konsolen von 900 mm und einem max. Überstand der Platten von 250 mm

Bei Verwendung der Glasadapterscheibe (3021056) sollte die Verklebung durch einen Glaser erfolgen.

EDELSTAHL Rostfrei

weitere Infos...

Technische Daten

Artikeltyp	Konsole
Höhe	145 mm
Breite	90 mm
Material	Edelstahl
Hinweis	Mit Unterlegscheibe und Schraubbefestigung. Bei Verwendung der Glasadapterscheibe (3021056) sollte die Verklebung durch einen Glaser erfolgen.
Eigenschaften	rostfrei

Form	rund
Tragkraft	max. Tragkraft pro Paar von ca. 60 kg bei gleichmäßig verteilter Last, bei einem max. Abstand der Konsolen von 900 mm und einem max. Überstand der Platten von 250 mm
Außendurchmesser	90 mm
Ausführung Stützelement	gerade
Rohrmaß	Ø 45 mm

Zubehör

3021056	Glasadapterscheibe, Zubehör, Edelstahl, Ø 90 mm

Empfehlungen

3013040	Cippo, Sockelfuß, Edelstahl, H 145 mm
3013041	Cippo, Sockelfuß, Edelstahl, H 195 mm

Maßskizze (PDF)

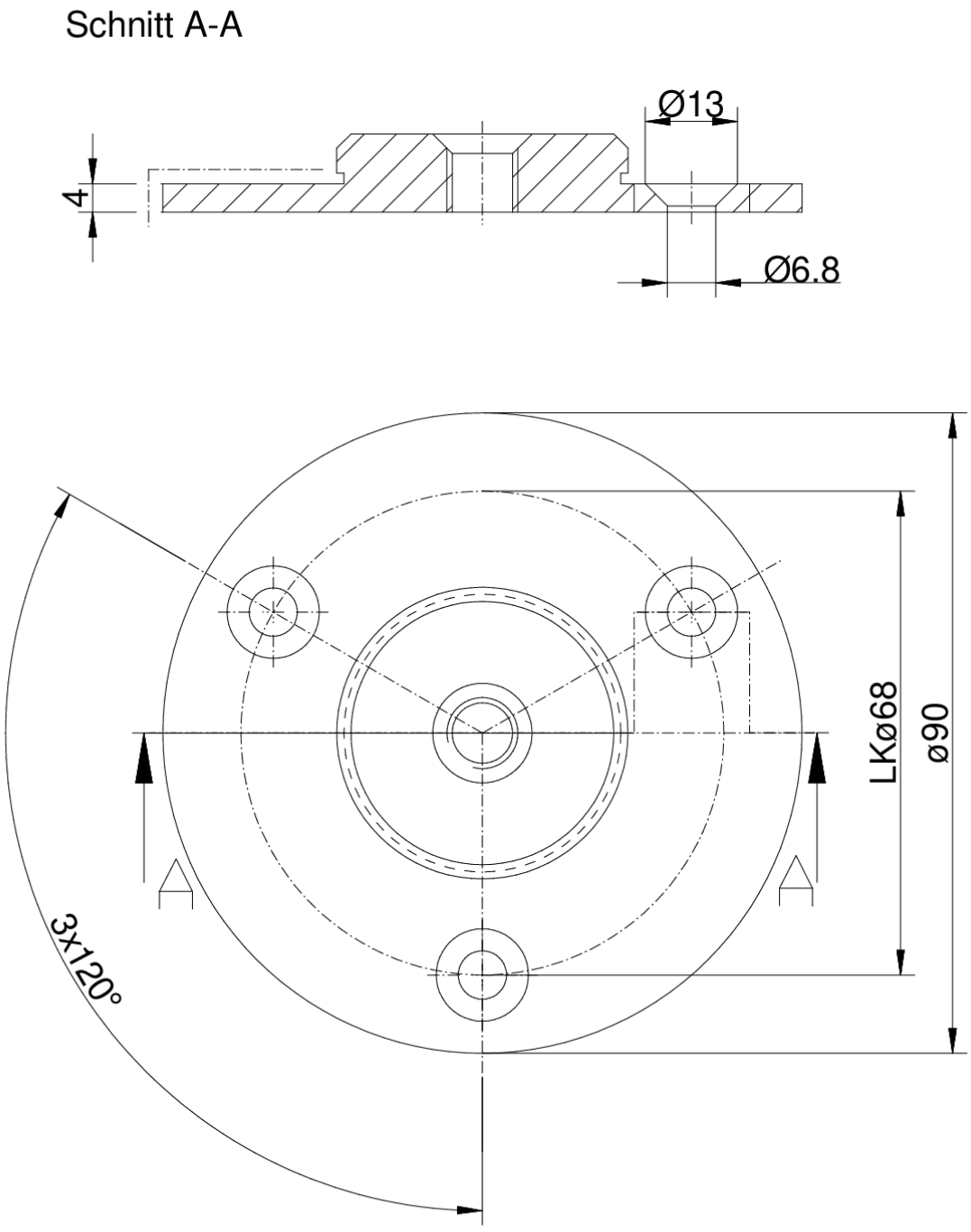

Naber GmbH
Enschedestr. 24
DE-48529 Nordhorn

Tel. +49 5921 704-0
Fax +49 5921 704-140
naber@naber.com