

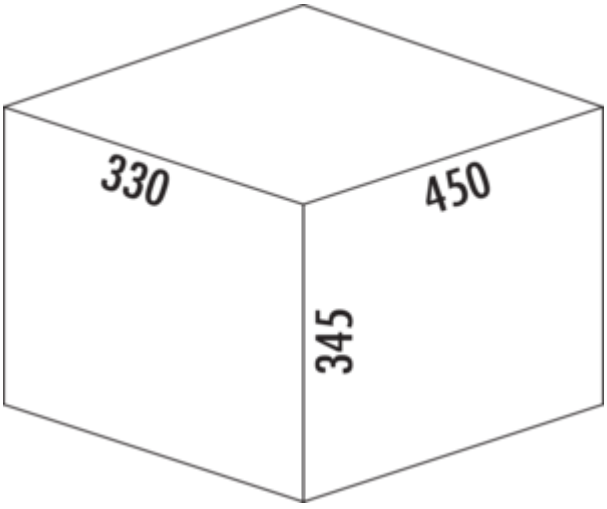

WESCO® Traditionline Double-Shorty® 345 K/500-2

Numéro de produit: 8011058
Configuration: alu gris

Options de configuration
8011058 | alu gris
8011958 | anthracite

✓ Technique d'extraction pour portes à deux battants
✓ extraction totale
✓ 30 l
— capacité 30 (2 x 15) l
— technique: sortie totale
— couvercle complet alu gris
— montage: sur le fond du meuble
— **avec une hauteur d'encastrement de seulement 345 mm et une profondeur d'encastrement de 330 mm, idéal pour gagner de la place**

plus d'infos...

Fiche technique

Type d'article	Système de collecte des déchets
Marque	WESCO®
Hauteur	345 mm
Largeur	450 mm
Montage/fixation	sur le fond du meuble
Matériau du récipient	plastique
Couleur du couvercle	alu gris
Matériau Deckel	plastique
Couvercle	Oui
Type de couvercle(s)	Couvercle complet
Nombre de récipients	2

Technique d'ouverture	extraction totale
Type de construction Collecteur de déchets	Technique d'extraction pour portes à deux battants
Largeur de l'armoire	500 mm
Volume total	30 l
Volume/contenu du récipient 1	15 l
Volume/contenu du récipient 2	15 l
Forme	angulaire
Hauteur d'installation	345 mm
Volume/contenu du récipient	15/15
Profondeur d'encastrement	330 mm

Pièces détachées

8010156	Bac de remplacement, Seaux individuels, alu gris, 15 l
8010157	Couvercle de remplacement, Accessoire, alu gris

Croquis coté (PDF)

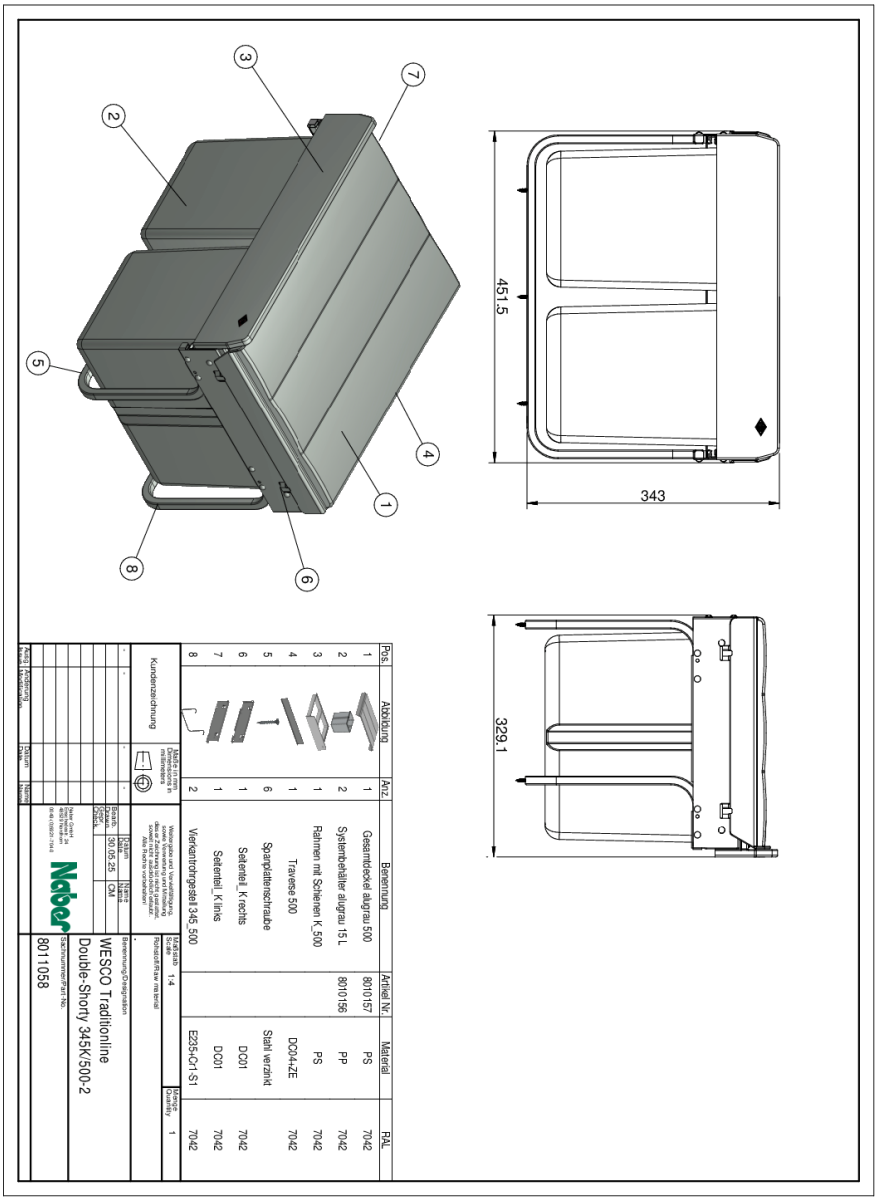

Naber GmbH
Enschedestr. 24
DE-48529 Nordhorn

Tel. +49 5921 704-0
Fax +49 5921 704-140
naber@naber.com