

Edelstahl

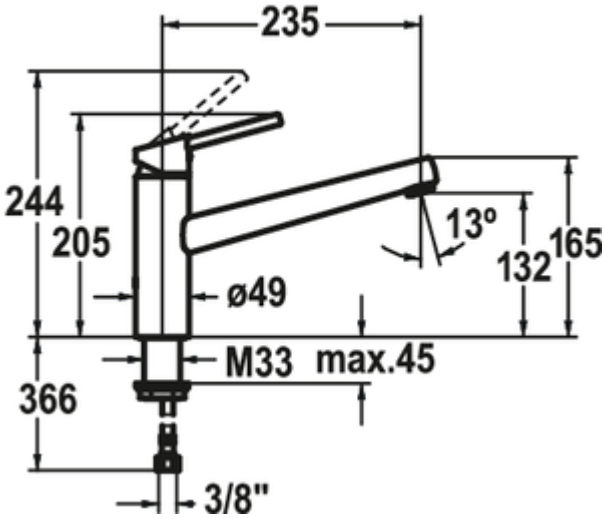

KWC Luna E1

Produktnummer: 5022220
Konfiguration: Edelstahl, Hochdruck

Konfigurationsoptionen
5022220 | Edelstahl, Hochdruck
5022237 | chrom, Hochdruck
5022240 | chrom, Niederdruck
5022244 | schwarz matt, Hochdruck

✓ Spültischarmatur
✓ Hochdruck
✓ mit schwenkbarem Auslauf

Einhebelmischer. Mit schwenkbarem Auslauf und Keramikkartusche.
— Schwenkbereich 160° (Neoperl® Cascade®)
— Bohr-Ø 35 mm
— KWC Steuerpatrone M 35 (mit Keramikscheibentechnik)
— flexible Anschlussschläuche 3/8"
— Befestigung mit Gewindestutzen M33 x 1.5







weitere Infos...

Technische Daten

Artikeltyp	Spültischarmatur	Griffposition	oben
Marke	KWC	Kartusche mit keramischen Dichtscheiben	Ja
Höhe	205 mm	Schwenkbereich Auslauf	160°
Breite	49 mm	Armaturenart	Einhebelmischer
Anzahl Griffe	1	Betriebsdruck	Hochdruck
Aufbauhöhe gesamt	205 mm	Material	Edelstahl
Ausladung	235 mm	Arbeitsplattenstärke	45 mm
Auslauf	mit schwenkbarem Auslauf	Hahnlochanzahl	1
Auslaufhöhe	132 mm	Neigungswinkel Strahlregler	13 °
Bedienungsart	Hebel	Temperatur einstellbar	Ja
Bohrdurchmesser	35 mm		

Maßskizze (PDF)

