

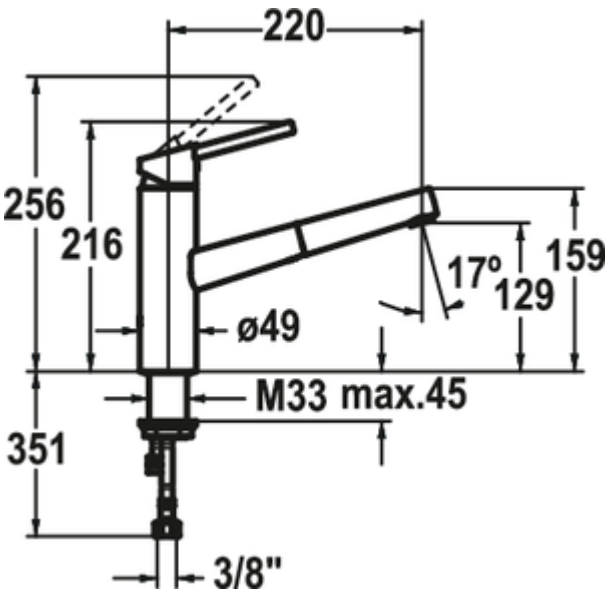

KWC Luna E8

Produktnummer: 5022236
Konfiguration: Edelstahl, Hochdruck

Konfigurationsoptionen
5022236 | Edelstahl, Hochdruck

✓ Spültischarmatur
✓ Hochdruck
✓ mit schwenk-/herausziehbarem Metallauslauf

Einhebelmischer. Mit **schwenk-/herausziehbarem** Auslauf (**aus Metall**) und Keramik-kartusche.
— Schwenkbereich 130°
— Bohr-Ø 35 mm
— TouchProtect: Schutz vor Verbrennungen durch Zweischalenprinzip
— Auszugauslauf (Neoperl® Caché®, bis 600 mm ausziehbar)
— EasyLock: einfache Auszugbrausenrückführung
— KWC Steuerpatrone M 35 (mit Keramikscheibentechnik)

EDELSTAHL Rost frei
BELGAQUA
SWISS MADE
KERAMISCHE DICHTUNG

weitere Infos...

Technische Daten

Artikeltyp	Spültischarmatur	Griffposition	oben
Marke	KWC	Kartusche mit keramischen Dichtscheiben	Ja
Höhe	216 mm	Schwenkbereich Auslauf	130°
Breite	49 mm	Armaturenart	Einhebelmischer
Anzahl Griffe	1	Betriebsdruck	Hochdruck
Aufbauhöhe gesamt	216 mm	Material	Edelstahl
Ausladung	220 mm	Arbeitsplattenstärke	45 mm
Auslauf	mit schwenk-/herausziehbarem Metallauslauf	TouchProtect	Ja
Auslaufhöhe	129 mm	Hahnlochanzahl	1
Bedienungsart	Hebel	Neigungswinkel Strahlregler	17 °
Bohrdurchmesser	35 mm	Schlauchgewinde	3/8"

Maßskizze (PDF)

