

WESCO® Profiline Trio-Master® 410 S/400-3

Productnummer: 8012078
Configuratie: met bio-deksel, antraciet

Configuratie-opties
8012078 | met bio-deksel, antraciet

✓ Uittrektechniek voor draaideuren
✓ volledig uittrekbaar
✓ 40 l
— afvalvolume 40 (1 x 20/2 x 10) l
— techniek: volledig uittrekbaar
— onderstel/geleiding zilver
— volledig deksel antraciet
— montage: kastbodem
— **met slechts 410 mm inbouwhoogte de ideale ruimtebesparing**

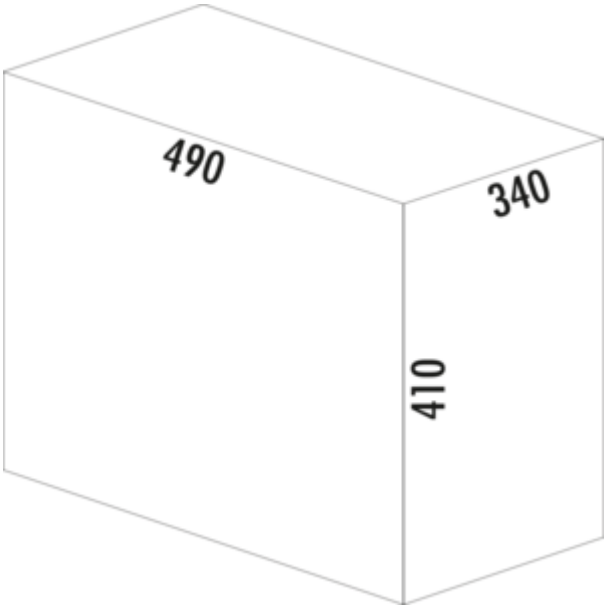

meer info...

Technische gegevens

Type artikel	Systeem voor afvalinzameling	Technologie openen	volledig uittrekbaar
Merk	WESCO®	Type afvalverzamelaar	Uittrektechniek voor draaideuren
Hoogte	410 mm	Totaal volume	40 l
Breed	340 mm	Volume/inhoud container 1	20 l
Kastbreedte	400 mm	Volume/inhoud container 2	10 l
Monteren/bevestigen	kastbodem	Volume/inhoud container 3	10 l
Materiaal container	kunststof	Vorm	hoekig
Kleur totale dekking	antraciet	Installatiehoogte	410 mm
Kleur deksel	groen	Kleurengids	zilver
Materiaal Deckel	kunststof	Kleur frame	zilver
Omslag	Ja	Volume/inhoud container	20/10/10
Type hoes	Volledig deksel	Installatie diepte	490 mm
Aantal containers	3	Biologisch deksel	Ja

Onderdelen

8010099	Draadhangerbak, Enkele emmer, antraciet, 20 l
8010095	Draadhangerbak, Enkele emmer, antraciet, 10 l
8010093	Volledig deksel, Deksel, antraciet
8010003	Biologisch deksel, Deksel, groen, voor 7/ 8/ 10 l
8011489	Sluitdeksel, Toebehoren, antraciet, voor 15/16/17/20 l

Naber GmbH
Enschedestr. 24
DE-48529 Nordhorn

Tel. +49 5921 704-0
Fax +49 5921 704-140
naber@naber.com

Maatschets (PDF)

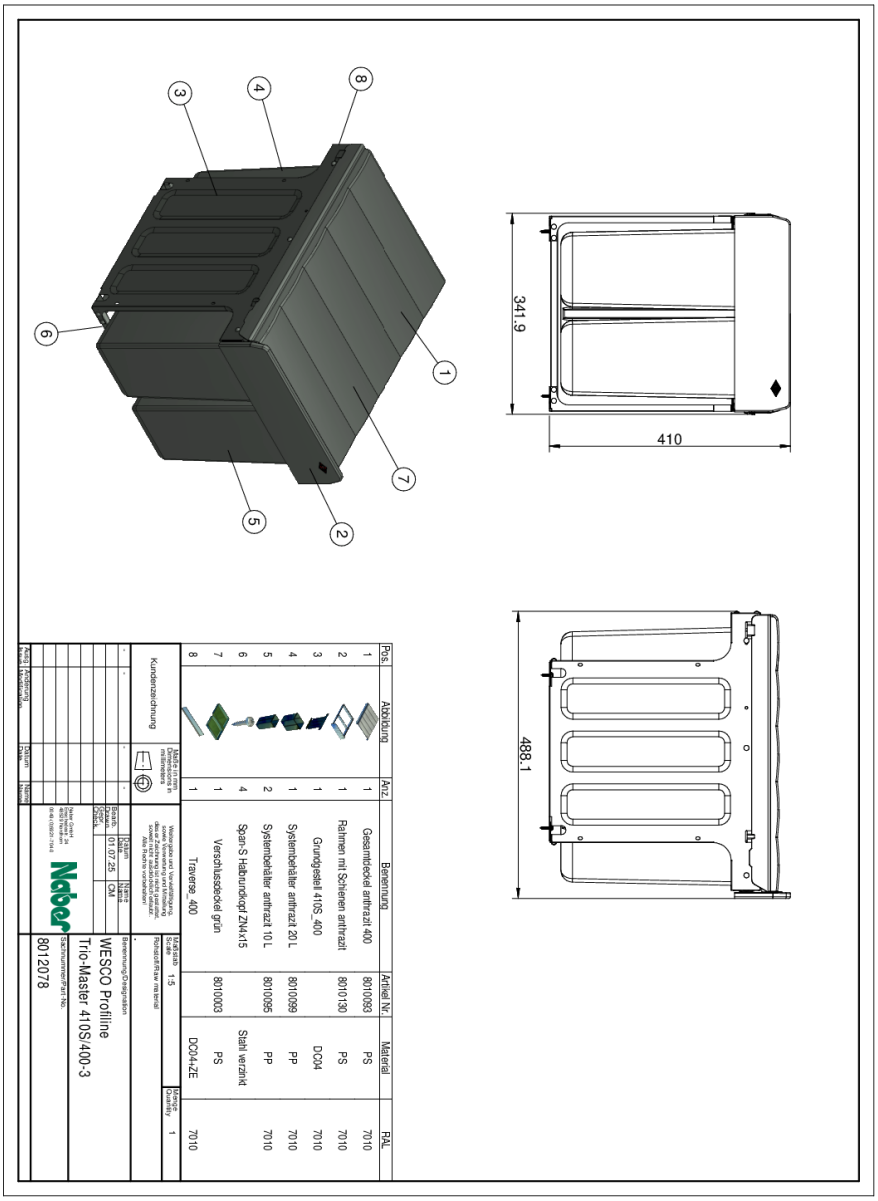

Pos.	Abbildung	Anz.	Benennung	Artikel Nr.	Material	RAL
1		1	Gesamtdeckel anthrazit 400	8010093	PS	7010
2		1	Rahmen mit Schienen anthrazit	8010130	PS	7010
3		1	Grundgestell 410S_400		DC04	7010
4		1	Systembehälter anthrazit 20 L	8010099	PP	7010
5		2	Systembehälter anthrazit 10 L	8010095	PP	7010
6		4	Span-S Halbrundkopf ZN4x15		Stahl verzinkt	
7		1	Verschlussdeckel grün	8010003	PS	DC04-ZE
8		1	Traverse_400			7010

Kundenzeichnung

Maße in mm / Dimensions in millimeters

Maßstab / Scale 1:5

Roh-/Fertigteil / Raw material

Benennung/Zeichnungsnummer

Stand: 01.07.25

Name: CM

Trio-Master 410S400-3

WESCO Profiline

80112078

Sachnummer/Part No.

Naber GmbH
Enschedestr. 24
DE-48529 Nordhorn

Tel. +49 5921 704-0
Fax +49 5921 704-140
naber@naber.com

naber.com