

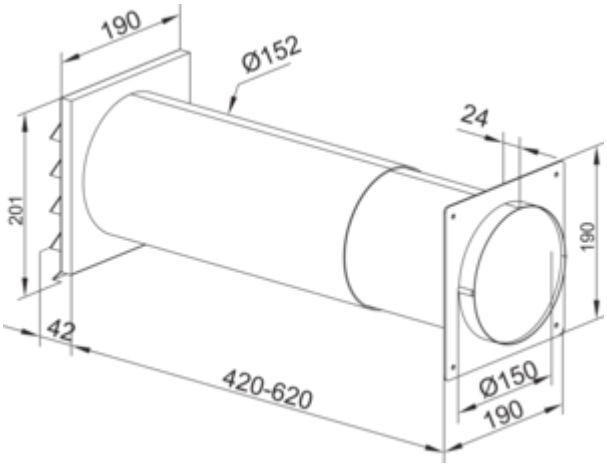

Klima-E 150 Mauerkasten

Produktnummer: 4022039
Konfiguration: weiß, Edelstahl

Konfigurationsoptionen
4022039 | weiß, Edelstahl

✓ Mauerkasten

Teleskoprohr und **Edelstahl-Außenjalousie,** mit Rückstauklappe.

— Schlauch-/Rohrstutzen-Ø 150 mm
— Stutzentiefe 24 mm
— Einbautiefe 420–620 mm, kürzbar bis 175 mm
— Wanddurchbruch-Ø ca. 155 mm

EDELSTAHL® Rost frei

weitere Infos...

Technische Daten

Artikeltyp	Mauerkasten	Außendurchmesser	150 mm
Höhe	201 mm	Kürzbarkeit	kürzbar auf 175 mm
Breite	190 mm	Stutzentiefe	24 mm
Material	Edelstahl	Durchmesser Wanddurchbruch	155 mm
Zertifizierung	Rostfrei	Ausführung Mauerkasten	Teleskoprohr und Edelstahl-Außenjalousie, mit Rückstauklappe
Eigenschaften	kürzbar	Rohrstutzenmaß	Schlauch-/Rohrstutzen-Ø 150 mm
Form	eckig	Lüftungssystem	COMPAIR flow 150
Einbautiefe	420–620 mm		

Maßskizze (PDF)

