

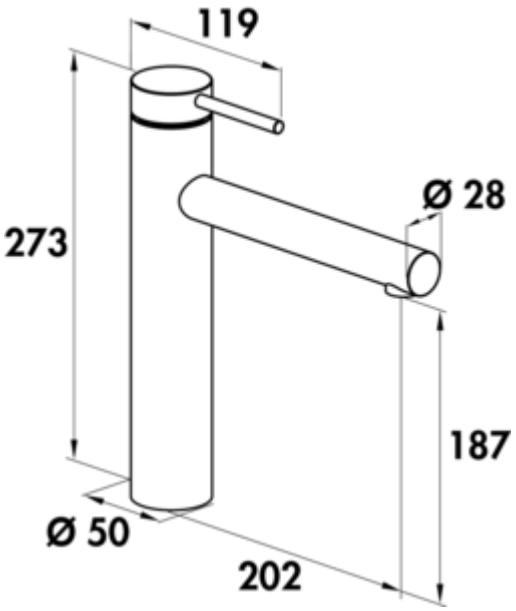

SERVIZIO Namor® 1 robinetterie pour fenêtres

Numéro de produit: 5025031
Configuration: acier inox, haute pression

Options de configuration
5025031 | acier inox, haute pression
5025032 | noir mat, haute pression

✓ Robinetterie d'évier
✓ haute pression
✓ á tête pivotante

Mitigeur à bec unique. À tête pivotante, régulateur de jet laminaire et cartouche céramique.
— **hauteur pivotée de seulement 25 mm**
— plage de pivotement 120°
— forage Ø 35 mm
— correspond au règlement/à la directive allemande et européenne sur l'eau potablee

EDELSTAHL Rostfrei

KERAMISCHE DICHTUNG

plus d'infos...

Fiche technique

Type d'article	Robinetterie d'évier	Type de robinetterie	Mitigeur à bec unique
Marque	SERVIZIO	Pression de service	haute pression
Nombre de poignées	1	Matériau	acier inox
Sortie	á tête pivotante	Remarque	correspond au règlement/à la directive allemande et européenne sur l'eau potable
Diamètre de perçage	35 mm	Armature de fenêtre	Oui
Cartouche avec disques d'étanchéité en céramique	Oui	Longueur du flexible de douche	860 mm
Plage de pivotement de la sortie	120°	Hauteur basculée	25 mm
Type de jet	Rayon laminaire	Tuyaux de raccordement	890 mm

Croquis coté (PDF)

