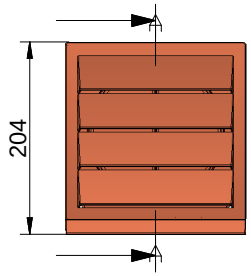

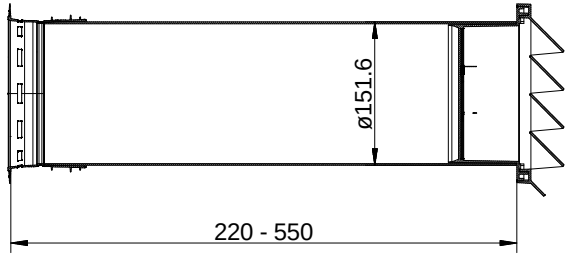

A-A

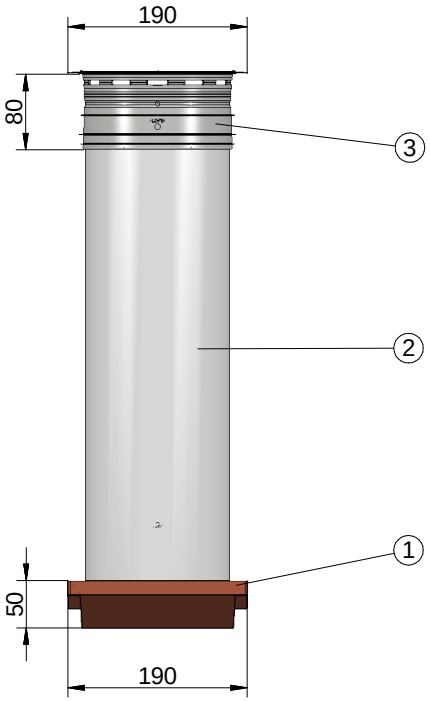

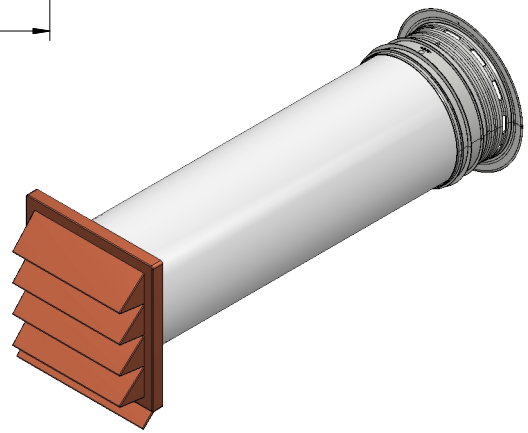

Pos.	Ansicht	Anz.	Benennung	Artikel Nr.	Werkstoff
1		1	K-Jal 150 Außenjalousie	4044046	PS
2		1	Rundrohr 150 L500	4043009	PVC
3		1	Wandhülse	4051019	LD-PE

Kundenzeichnung

Maße in mm
Dimensions in millimeters

Weitergabe und Vervielfältigung, sowie Verwertung und Mitteilung dieser Zeichnung ist nicht gestattet, soweit nicht ausdrücklich erlaubt. Alle Rechte vorbehalten!

Maßstab / Scale: 1:5

Menge / Quantity: 1

Rohstoff/Raw material: -

Ausg. Issue	Änderung Modification	Datum Date	Name Name
-	-	-	-

	Datum Date	Name Name
Bearb. Drawn	27.10.23	BB
Gepr. Check		

Naber GmbH
Enschedestr. 24
48529 Nordhorn
0049-(0)5921-704-0

Benennung/Designation

Compair Prime flow
P-K-Klima-R 150 Mauerkasten ziegelrot

Sachnummer/Part-No.

4051074