

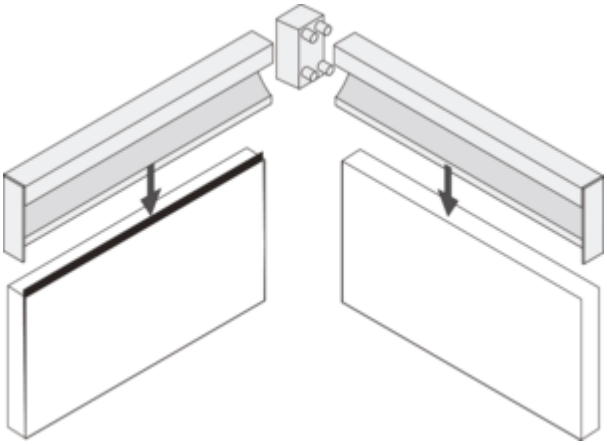

Prova 90° Verbindungseckelement

Produktnummer: 7061208
Konfiguration: edelstahlfarbig

Konfigurationsoptionen
7061208 | edelstahlfarbig
7061220 | schwarz matt

✓ eckig
Eckelement 90°.
— Endkappe rechts
— Endkappe links
— Verbindungsleitung sekundär für LED 1800 mm

weitere Infos...

Technische Daten

Artikeltyp	Verbindungsleitung/-element	Form	eckig

Naber GmbH
Enschedestr. 24
DE-48529 Nordhorn

Tel. +49 5921 704-0
Fax +49 5921 704-140
naber@naber.com