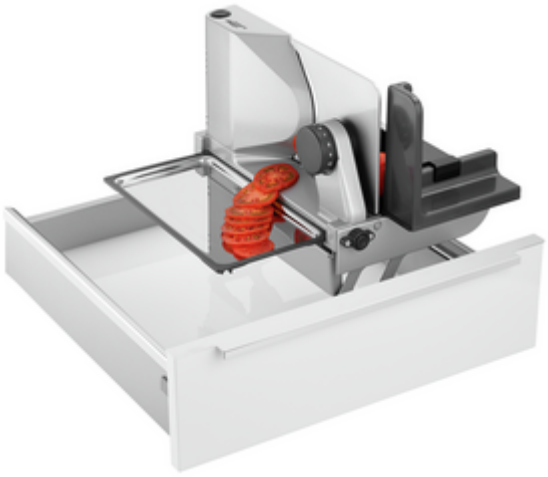

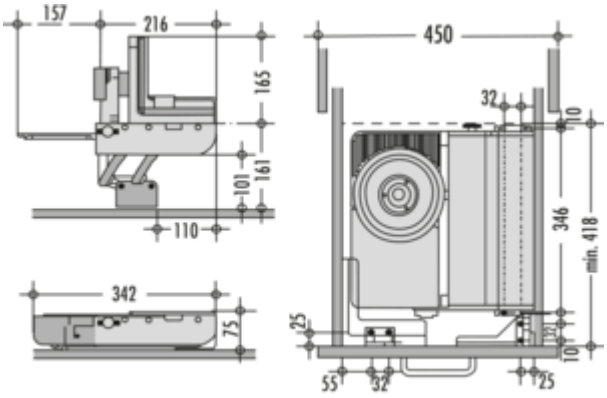

ritter MultiSchneider AES 72 SR

Produktnummer: 1111044
Konfiguration: silbermetallic, Schneidgut rechts geführt

Konfigurationsoptionen
1111044 | silbermetallic, Schneidgut rechts geführt

✓ Allesschneider
✓ Wellenschliff
✓ 2-Finger-Einschaltsystem

Zur Montage in Schubkästen ab 450 mm Korpusbreite. Voraussetzung: Lichtes Innenmaß >344 mm. Steht vor der Arbeitsplatte. Abstand Schubkastenboden bis Arbeitsplattenoberkante: min. 116 mm, max. 161 mm.
— hochwertige Vollmetallausführung
— Antrieb: leistungsstarker Motor 230 V, 65 Watt, Kurzbetrieb 5 Minuten
— Sicherheits-2-Finger-Einschaltsystem
— Rundmesser: elektrolytisch polierte Schneide Ø 170 mm, mit Wellenschliff
— Bajonettschnellverschluss zur werkzeuglosen Messerentnahme
— Schnittstärkeeinstellung: bis ca. 14 mm
— Einklappsperre bei eingestellter Schnittstärke
— Aufstellbeschlag verriegelt selbsttätig
— Kabellänge 800 mm
— 75 x 342 x 365 mm (H x B x T), Gewicht 4,3 kg
— Zubehör: Schneidgut-Auffangschale aus Edelstahl rostfrei, Haltewinkel für Fingerschutz und Restehalter
— 5 Jahre Herstellergarantie https://www.ritterwerk.de/garantie

weitere Infos...

Technische Daten

Artikeltyp	Allesschneider
Höhe	75 mm
Breite	342 mm
Material	Metall
Netzspannung	230 V
Leistung	65 Watt
Sicherheitsfunktionen	2-Finger-Einschaltsystem Einklappsperre bei eingestellter Schnittstärke Aufstellbeschlag verriegelt selbsttätig

Schnittstärke	14 mm
weitere Teile	Schneidgut-Auffangschale Haltewinkel für Fingerschutz und Restehalter
Material Auffangschale	Edelstahl
Durchmesser Messer	170 mm
Antrieb	leistungsstarker Energiesparmotor, 230 V, 65 Watt, Sicherheits-, Moment- und Dauerschalter, Kurzbetrieb 5 Minuten
Schneidgut	Schneidgut rechts geführt
Schliffart Messer	Wellenschliff

Zubehör

1111067	Schinkenmesser, Zubehör, glatt

Ersatzteile

1111066	Ersatzmesser, Zubehör, Wellenschliff