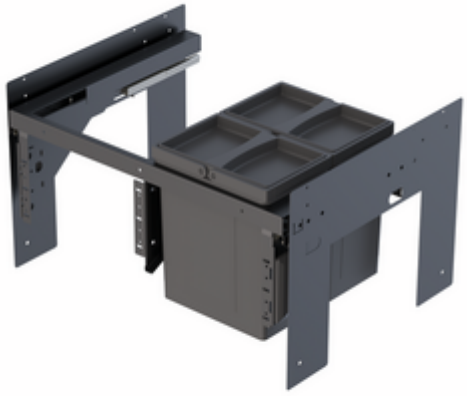

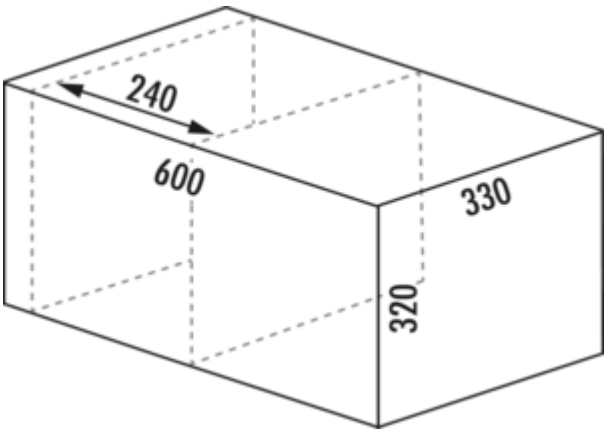

WESCO® Pullboy Soft Fusion® 320 K/600-2

Numéro de produit: 8011733
Configuration: anthracite, installation à la droite

Options de configuration
8011733 | anthracite, installation à la droite

✓ Système de tiroirs à casseroles
✓ 16 l
✓ Nombre de récipients: 2
— profondeur du rail de guidage 420 mm
— volume de déchets 16 (2 x 8) l
— couvercle individuel inclus
— dimensions : 320 x 562 x 330 mm (L x H x P)
— montage: montage sur une paroi latérale avec bandeau frontal
— pour des parois latérales de 16/19 mm
— **avec entrée soft et amortissement**
— **convient pour un réservoir d'une largeur de 240 mm**
— **Le positionnement des réservoirs doit se faire à gauche.**

plus d'infos...

Fiche technique

Type d'article	Système de collecte des déchets
Marque	WESCO®
Hauteur	320 mm
Largeur	562 mm
Montage/fixation	bandeau de la façade paroi
Remarque	Le positionnement des réservoirs doit se faire à gauche.
Matériau du récipient	plastique
Convient pour	convient pour un réservoir d'une largeur de 240 mm
Caractéristiques	flexible gain de place
Couleur du couvercle du récipient	gris orion
Couvercle	Oui
Type de couvercle(s)	Couvercle de fermeture
Nombre de récipients	2
Type de construction Collecteur de déchets	Système de tiroirs à casseroles

Largeur de l'armoire	600 mm
Profondeur du rail de guidage	420 mm
Volume total	16 l
Volume/contenu du récipient 1	8 l
Volume/contenu du récipient 2	8 l
Forme	angulaire
Retrait immédiat	Oui
Pour épaisseur de paroi latérale	16/19 mm
Couleur Guide	gris orion
Couleur du cadre	gris orion
Volume/contenu du récipient	8/8
Seau individuel peut être retiré	Oui
Mécanisme de fermeture	Avec amortisseur

Recommandations

8011798	Pullboy Soft Fusion® système de couvercle, Système de collecte des déchets, anthracite, H 342 mm
8011799	Pullboy Soft Fusion® système de couvercle, Système de collecte des déchets, anthracite, H 492 mm

Naber GmbH
Enschedestr. 24
DE-48529 Nordhorn

Tel. +49 5921 704-0
Fax +49 5921 704-140
naber@naber.com